FR Fiche technique

DURABASE WS WARPSEAL

Bande d'étanchéité autocollante d'angle pour une étanchéité sûre des murs et des sols à l'intérieur

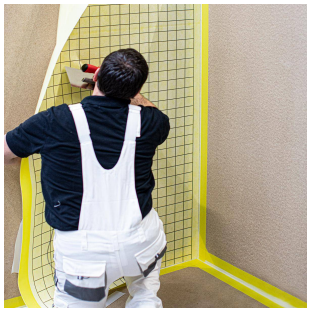

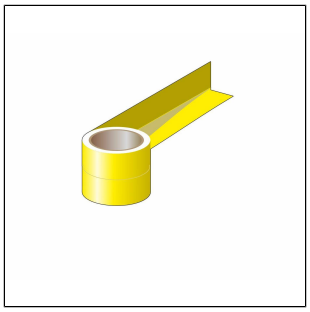
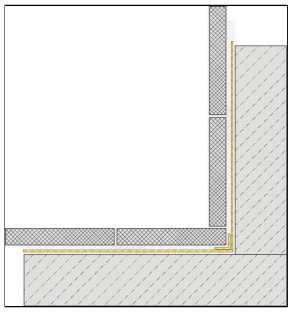

DIMENSIONS TECHNIQUES ET VARIANTES DE PRODUITS

Matériel	[Polyéthylène]
Couleur	jaune
Longueur	10 m, 50 m
Largeur	12 cm
Épaisseur mm	0,5

ACCESSOIRES

Dichtband, Dichtecken Außen und Innen, Dichtmanschetten und Wandmanschette
Classic Flex M310

CARACTÉRISTIQUES

Farbe: gelb / schwarz
Wasserundurchlässigkeit (DIN EN 1928, Verfahren B): > 3,0 bar
UV-Beständigkeit (DIN EN 4892-2): 500 h
Äquivalente Luftschichtdicke (sd) (DIN EN 1931): > 85m
Haftzugsfestigkeit (DIN 1348): > 0,2 Nm / mm²
Brandklasse: B2 (DIN EN 4102)
Temperaturbeständigkeit: -30°C bis +90°C

Beständigkeit nach 7 Tagen Raumtemperatur (interne Messung)
Salzsäure 3%: beständig
Schwefelsäure 35%: beständig
Zitronensäure 100g/l: beständig
Milchsäure 5%: beständig
Natriumhypochlorid 0,3g/l: beständig
Salzwasser (20g/l Meersalz): beständig
Kalilauge 3% / 20%: beständig/beständig
Alkali 28d / 40° / 3% (Prüfvorgabe AbP): beständig
Alkali (Prüfvorgabe ETAG 022 16 Wochen): beständig

Remarque : pour des raisons techniques, des tolérances sont possibles en ce qui concerne la perte de couleur des matériaux et de l'impression.
Toutes les informations sont données en toute bonne foi. Aucune garantie ne peut en être déduite.
Nous nous réservons le droit de procéder à des modifications techniques dans l'intérêt du progrès ou pour des raisons techniques de fabrication.

Pour les clients de France métropolitaine et DOM-TOM, veuillez contacter :
DURAL SAS | 32 avenue de l'Océanie | F-91140 Villejust | France | Tel. 01.60.13.58.60 | accueil@dural.fr
Pour les autres clients veuillez contacter :
DURAL GmbH | Südring 11 | D-56412 Ruppach-Goldhausen | Germany | +49 2602/9261-0 | info@dural.de

Les règles techniques reconnues doivent être respectées. Les fiches techniques plus anciennes perdent leur validité.

MATÉRIEL

Polypropylen-Vlies
Polyethylen-Folie

POSE

1. Der Untergrund muss trocken, frei von haftungsfeindlichen Bestandteilen, tragfähig, eben und rissfrei sein. Eventuelle Ausgleichsmaßnahmen müssen vor Verlegung der DURABASE WP++
erfolgen. Bei Bedarf sind die Verlegeuntergründe mit geeigneter Grundierung vorzubereiten.
2. Die Fläche mit der DURABASE WP++ einteilen und passgenau zuschneiden.
3. Geeigneten Fliesenkleber mit einem Zahnspachtel 4 x 4 mm oder 6 x 6 mm auf den Untergrund aufbringen.
Der Fliesenkleber muss am Untergrund haften und sich der mit DURABASE WP++-Matte mechanisch verklammern.
4. Die zugeschnittenen Bahnen vollflächig mit dem schwarzen Trägervlies nach unten in den Fliesenkleber einbetten. Angrenzende Bahnen sind auf Stoß zu verlegen. Mit einer Glättkelle oder der glatten Seite der Zahnkelle vollflächig mit dem Trägervlies in den Mörtel eindrücken und dabei Lufteinschlüsse heraus drücken.Die Überlappungen der Komponenten - Dichtbahn muss zu jeder Seite mindestens 5 cm betragen und ist vollflächig mit CLASSIC-FLEX Polymerkleber zu bestreichen.Dazu CLASSIC-FLEX mit einer Kartuschenpistole auftragen und einer feingezahnten Kelle gleichmäßig verteilen.Komponente fest andrücken (z.B. mit einer schmalen Andruckrolle) und blasenfrei ausstreichen. Eine lose Verlegung der DURABASE WP++-Matte ist nicht möglich.
5. Übergangsbereiche zwischen Wand und Boden mit DURABASE Dichtband, Innen- und Außenecken sowie Rohranschlüssen mit den hierfür vorgefertigten Formteilen wasserfest eindichten ,in dem diese vollflächig mit dem Untergrund, der Dichtbahn oder den Durchdringungen verklebt werden.
6. Nach ausreichender Aushärtung können die Fliesen mit geeignetem Fliesenkleber auf die Matte verlegt werden. Wandanwendungen sind möglich.

Die allgemein anerkannten Regeln der Technik sind zu beachten. Die Eignung hinsichtlich der mechanischen und chemischen Belastbarkeit muss immer im Einzelfall überprüft werden.

VARIANTES DE PRODUITS

Ident	Couleur	Longueur
WSE 120-10/1	jaune	10 m
WSE 120-50/1	jaune	50 m

Remarque : pour des raisons techniques, des tolérances sont possibles en ce qui concerne la perte de couleur des matériaux et de l'impression.
Toutes les informations sont données en toute bonne foi. Aucune garantie ne peut en être déduite.
Nous nous réservons le droit de procéder à des modifications techniques dans l'intérêt du progrès ou pour des raisons techniques de fabrication.

Pour les clients de France métropolitaine et DOM-TOM, veuillez contacter :
DURAL SAS | 32 avenue de l'Océanie | F-91140 Villejust | France | Tel. 01.60.13.58.60 | accueil@dural.fr
Pour les autres clients veuillez contacter :
DURAL GmbH | Südring 11 | D-56412 Ruppach-Goldhausen | Germany | +49 2602/9261-0 | info@dural.de

Les règles techniques reconnues doivent être respectées. Les fiches techniques plus anciennes perdent leur validité.