FR Fiche technique

UNIFLOOR STANDARD

Profilé de transition en aluminium percé/non percé

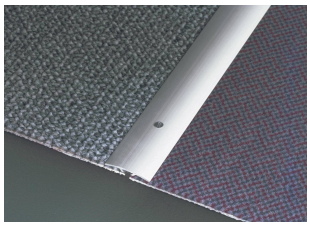

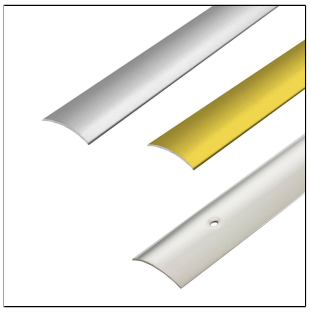

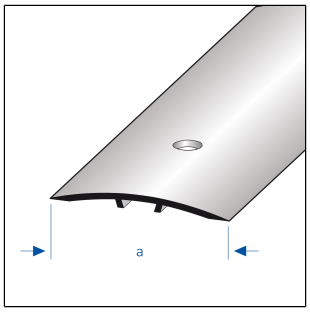

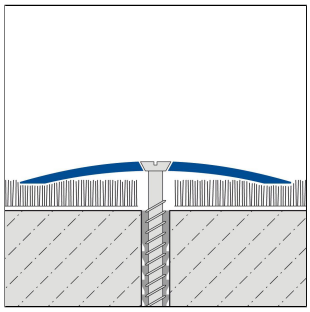

DIMENSIONS TECHNIQUES ET VARIANTES DE PRODUITS

Matériel	[Laiton], [Aluminium], [Acier inox (304)], [Acier inox (430)]
Surface	[poli super brillant], [naturel], [anodisé]
Couleur	naturel, argent, titane, or
Longueur	90 cm, 93 cm, 100 cm, 270 cm
Partie visible	30 mm, 40 mm
Largeur	30 mm, 40 mm

VARIANTES DE PRODUITS

Ident	Surface	Couleur	Longueur
UFAE 3000/90	anodisé	argent	90 cm
UFAE 3000-SK/90	anodisé	argent	90 cm
UFAE 3000/93	anodisé	argent	93 cm
UFAE 3000-SK/93	anodisé	argent	93 cm
UFAE 3000/100	anodisé	argent	100 cm
UFAE 3000-SK/100	anodisé	argent	100 cm
UFAE 3000/270	anodisé	argent	270 cm
UFAE 3000-SK/270	anodisé	argent	270 cm
UFAE 3000-G/100	anodisé	or	100 cm
UFAE 3000-G-SK/100	anodisé	or	100 cm

Remarque : pour des raisons techniques, des tolérances sont possibles en ce qui concerne la perte de couleur des matériaux et de l'impression.
Toutes les informations sont données en toute bonne foi. Aucune garantie ne peut en être déduite.
Nous nous réservons le droit de procéder à des modifications techniques dans l'intérêt du progrès ou pour des raisons techniques de fabrication.

Pour les clients de France métropolitaine et DOM-TOM, veuillez contacter :
DURAL SAS | 32 avenue de l'Océanie | F-91140 Villejust | France | Tel. 01.60.13.58.60 | accueil@dural.fr
Pour les autres clients veuillez contacter :
DURAL GmbH | Südring 11 | D-56412 Ruppach-Goldhausen | Germany | +49 2602/9261-0 | info@dural.de

UFAE 3000-G/270	anodisé	or	270 cm
UFAE 3000-G-SK/270	anodisé	or	270 cm
UFAE 3000-T/100	anodisé	titane	100 cm
UFAE 3000-T-SK/100	anodisé	titane	100 cm
UFAE 3000-T/270	anodisé	titane	270 cm
UFAE 3000-T-SK/270	anodisé	titane	270 cm
UFE 3000/90	naturel	naturel	90 cm
UFE 3000-SK/90	naturel	naturel	90 cm
UFE 4000/90	naturel	naturel	90 cm
UFE 3000/93	naturel	naturel	93 cm
UFE 3000-SK/93	naturel	naturel	93 cm
UFE 4000/93	naturel	naturel	93 cm
UFE 3000/100	naturel	naturel	100 cm
UFE 3000-SK/100	naturel	naturel	100 cm
UFE 4000/100	naturel	naturel	100 cm
UFE 4000-SK/100	naturel	naturel	100 cm
UFE 3000/270	naturel	naturel	270 cm
UFE 3000-SK/270	naturel	naturel	270 cm
UFE 4000/270	naturel	naturel	270 cm
UFE 4000-SK/270	naturel	naturel	270 cm
UFM 3000/90	poli super brillant	naturel	90 cm
UFM 3000-SK/90	poli super brillant	naturel	90 cm
UFM 4000/90	poli super brillant	naturel	90 cm
UFM 3000/93	poli super brillant	naturel	93 cm
UFM 3000-SK/93	poli super brillant	naturel	93 cm
UFM 4000/93	poli super brillant	naturel	93 cm
UFM 3000/100	poli super brillant	naturel	100 cm
UFM 3000-SK/100	poli super brillant	naturel	100 cm
UFM 4000/100	poli super brillant	naturel	100 cm
UFM 3000/270	poli super brillant	naturel	270 cm
UFM 3000-SK/270	poli super brillant	naturel	270 cm
UFM 4000/270	poli super brillant	naturel	270 cm

Remarque : pour des raisons techniques, des tolérances sont possibles en ce qui concerne la perte de couleur des matériaux et de l'impression.
Toutes les informations sont données en toute bonne foi. Aucune garantie ne peut en être déduite.
Nous nous réservons le droit de procéder à des modifications techniques dans l'intérêt du progrès ou pour des raisons techniques de fabrication.

Pour les clients de France métropolitaine et DOM-TOM, veuillez contacter :
DURAL SAS | 32 avenue de l'Océanie | F-91140 Villejust | France | Tel. 01.60.13.58.60 | accueil@dural.fr
Pour les autres clients veuillez contacter :
DURAL GmbH | Südring 11 | D-56412 Ruppach-Goldhausen | Germany | +49 2602/9261-0 | info@dural.de