TI-NICHE

Befliesbares Nischenelement zum Einbau in Bad und Dusche, werkseitig mit DURABASE abgedichtet.

Gültig ab: 01.06.2025


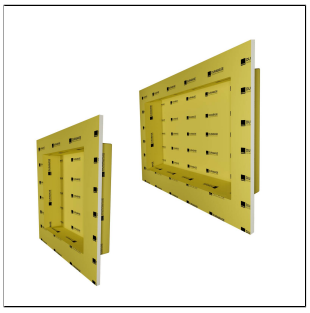
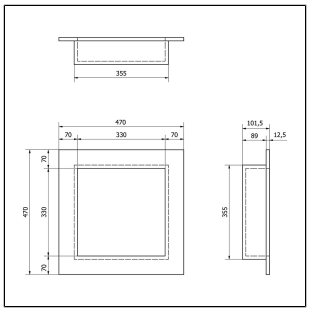
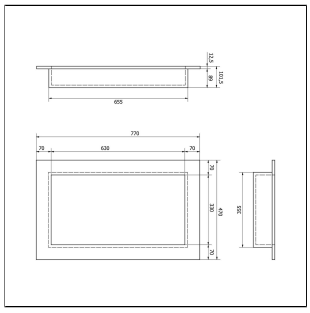

TECHNISCHE MAßE UND PRODUKTVARIANTEN

Grundmaterial	[XPS], [Polyethylen],[XPS]
Länge	47 cm, 77 cm
Höhe	101,5 mm
Breite	470 mm
Materialstärke/-dicke mm	12,5 mm
Abmessung	Innen: 330 x 330 x 89 mm, Innen: 630 x 330 x 89 mm
Zusatz Maße 2 (Breite)	Flanschbreite: 70 mm
Zusatz Maße 4	Toleranzen: Materialstärke +/-0,5 mm, Innen- & Außenmaße +/-10 mm, Innenhöhe +/-5mm, Rahmen +/- 5mm

EIGENSCHAFTEN

TI-NICHE ist eine wasserdichte und befliesbare Einbaunische

Hitzebeständigkeit: EN 1684 Von -25°C bis +70°C
Auszugswiderstand mit Epoxidkleber: EN 1348 N/mm 0,6 (+/-0,15)
Auszugswiderstand mit zementärem Kleber (28 TAGE): EN 1348 N/mm 0,35 (+/-0,15)

MATERIAL

Material Ober- und Unterseite: PP/PE
Innerer Kern: XPS
Farbe: Gelb

VERARBEITUNG

Hinweis: Aus technischen Gründen sind Toleranzen beim Farbausfall der Materialien und des Drucks möglich.
Alle Angaben erfolgen nach bestem Wissen und Gewissen. Eine Gewährleistung kann daraus nicht abgeleitet werden.
Technische Änderungen, die dem Fortschritt dienen, bzw. fertigungstechnisch bedingt sind, behalten wir uns vor.

1. Erforderliche Nischenaussparung in der Wand vorsehen.
Bei wandbündigem Einbau Nischenrahmen berücksichtigen.
Tiefe und Maße der Aussparung sind hierbei entsprechend zu berücksichtigen und anzupassen.
Bei Verwendung in einem Ständerwerk ist vorher eine tragfähige Konstruktion aus Balken oder Profilen zur Aufnahme für die TI-Niche zu erstellen.
2. Je nach Einbausituation auf Rahmen & Rückwand Flexkleber oder Classic Flex M310 Dichtkleber aufbringen.
3. Nischenelement in die Aussparung einsetzen und ausrichten.
4. Bei wandbündigem Einbau Nischenrahmen ggf. mittels Flexkleber anarbeiten (anspachteln). Bei aufgesetztem Rahmen auf die vorhandene Wand Wandflächen entsprechend verputzen oder verkleiden.
5. Für den Einbau eines Dichtbandes rings um den Nischenrahmen Classic Flex M310 Dichtkleber vollflächig aufbringen. Dichtband (DURABASE ET-S oder WP) mit jeweils mindestens 5 cm Überlappung aufbringen und flächig andrücken.
6. Restliche Wandfläche bei Bedarf mit geeignetem Dichtsystem abdichten. Bei der Verwendung der DURABASE ET-S oder WP ist kein Dichtband erforderlich - der vorgenannte Arbeitsschritt entfällt!
7. Finalen Wandbelag anbringen.

PRODUKTVARIANTEN

Referenz	Höhe	Länge
TN 33-33	101,5 mm	47 cm
TN 63-33	101,5 mm	77 cm
TLN16.22		

Hinweis: Aus technischen Gründen sind Toleranzen beim Farbausfall der Materialien und des Drucks möglich.
Alle Angaben erfolgen nach bestem Wissen und Gewissen. Eine Gewährleistung kann daraus nicht abgeleitet werden.
Technische Änderungen, die dem Fortschritt dienen, bzw. fertigungstechnisch bedingt sind, behalten wir uns vor.