FR Fiche technique

CLIPPER TRANSITION

Profilé de transition en aluminium


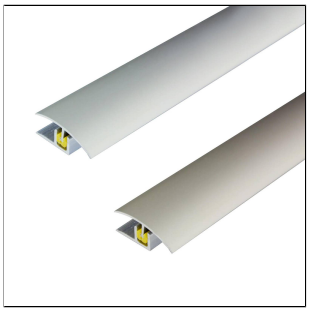
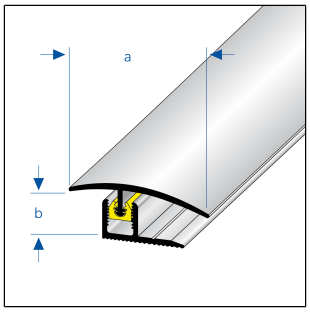

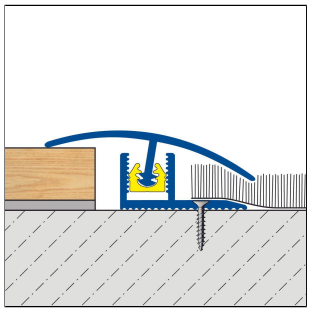

DIMENSIONS TECHNIQUES ET VARIANTES DE PRODUITS

Matériel	[Aluminium]
Surface	[anodisé]
Couleur	argent, titane
Longueur	90 cm, 100 cm, 270 cm
Partie visible	35 mm
Hauteur	6 mm
Largeur	35 mm
Hauteur jusqu´á	20 mm
Information complémentaire	Basisprofil zur Schraubmontage, Top-Profil mit Clip-Befestigung

ACCESSOIRES

Cheville à lamelles LS 42 en PVC pour la fixation des profilés MULTIFLOOR en longueur de 270 cm, quantité recommandée par mètre : 5 pièces, pour foret Ø 6,0 mm

CARACTÉRISTIQUES

Profilé de transition pour hauteurs de revêtement 0 - 9 mm pour une partie visible de 30 mm, 0 - 14 mm pour une partie visible de 40 mm. Sans fixation visible, avec matériel de fixation pour les profilés de 100 cm ou autocollant (-SK)

MATÉRIEL

L'aluminium peut être utilisé partout où une résistance mécanique moyenne est attendue. Le contact avec des matériaux alcalins (par ex. colle à carrelage) peut entraîner des décolorations difficiles à éliminer par la suite. Une humidité élevée peut accentuer ce processus. Les salissures peuvent être éliminées à l'aide de produits de nettoyage courants. Les produits de nettoyage ne doivent pas contenir de poudre à récurer ni d'additifs agressifs.

L'aptitude à la résistance mécanique et chimique doit toujours être vérifiée au cas par cas.

ENTRETIEN

L'aluminium ne nécessite aucun entretien particulier. Il peut être nettoyé à l'eau claire et propre avec une goutte de liquide vaisselle si nécessaire. Essuyez ensuite avec un chiffon sec.

Remarque : pour des raisons techniques, des tolérances sont possibles en ce qui concerne la perte de couleur des matériaux et de l'impression.
Toutes les informations sont données en toute bonne foi. Aucune garantie ne peut en être déduite.
Nous nous réservons le droit de procéder à des modifications techniques dans l'intérêt du progrès ou pour des raisons techniques de fabrication.

Pour les clients de France métropolitaine et DOM-TOM, veuillez contacter :
DURAL SAS | 32 avenue de l'Océanie | F-91140 Villejust | France | Tel. 01.60.13.58.60 | accueil@dural.fr
Pour les autres clients veuillez contacter :
DURAL GmbH | Südring 11 | D-56412 Ruppach-Goldhausen | Germany | +49 2602/9261-0 | info@dural.de

Évitez les produits nettoyants acides, alcalins et abrasifs.

POSE

1. 1. Découpez les profilés à la longueur souhaitée. Pour les profilés non autocollants :
2. Percer des trous tous les 20 cm environ le long du joint de dilatation entre les revêtements de sol.
3. Insérez les chevilles à lamelles dans le rail à l'arrière du profilé.
4. Si le profilé n'est pas autocollant, l'aligner et pousser les chevilles à lamelles dans le rail jusqu'à ce qu'elles atteignent la position au-dessus des trous.
5. Pour les profilés non autocollants, enfoncez-les délicatement à l'aide d'un marteau en caoutchouc. Ils s'adaptent automatiquement à la hauteur du revêtement de sol sans qu'il soit nécessaire de les ajuster. Les chevilles à lamelles sont suffisamment élastiques pour compenser de manière optimale les différences de hauteur.

2. 1. Découpez les profilés à la longueur souhaitée. Pour les profilés autocollants :
2. Le support doit être exempt de toute impureté, telle que des agents de démoulage, des conservateurs, de la graisse, de l'huile, de la poussière, de l'eau, d'anciens adhésifs/mastics et toute substance susceptible de nuire à l'adhérence.
3. Retirer le film protecteur de la bande adhésive, aligner le profilé et le coller à l'endroit souhaité.

Respecter les règles techniques généralement reconnues. L‘aptitude en termes de résistance mécanique et chimique doit toujours être vérifiée au cas par cas.

VARIANTES DE PRODUITS

Ident	Hauteur	Surface	Couleur	Longueur
T 2000/90	6 mm	anodisé	argent	90 cm
T 2000/100	6 mm	anodisé	argent	100 cm
T 2000/270	6 mm	anodisé	argent	270 cm
T 2000-T/90	6 mm	anodisé	titane	90 cm
T 2000-T/100	6 mm	anodisé	titane	100 cm
T 2000-T/270	6 mm	anodisé	titane	270 cm

Remarque : pour des raisons techniques, des tolérances sont possibles en ce qui concerne la perte de couleur des matériaux et de l'impression.
Toutes les informations sont données en toute bonne foi. Aucune garantie ne peut en être déduite.
Nous nous réservons le droit de procéder à des modifications techniques dans l'intérêt du progrès ou pour des raisons techniques de fabrication.

Pour les clients de France métropolitaine et DOM-TOM, veuillez contacter :
DURAL SAS | 32 avenue de l‘Océanie | F-91140 Villejust | France | Tel. 01.60.13.58.60 | accueil@dural.fr
Pour les autres clients veuillez contacter :
DURAL GmbH | Südring 11 | D-56412 Ruppach-Goldhausen | Germany | +49 2602/9261-0 | info@dural.de