STEP

Einlage für Treppenstufenprofil STEP

Gültig ab: 01.06.2025

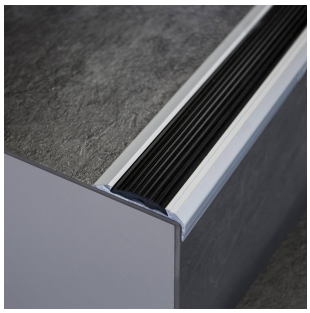
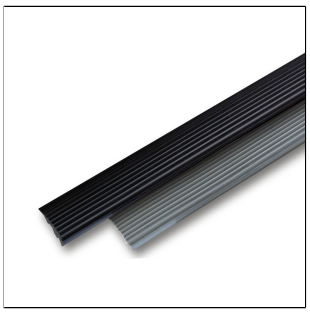
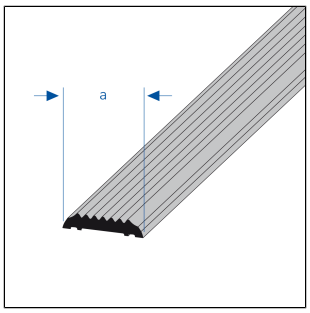

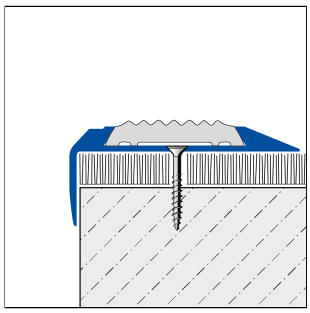

TECHNISCHE MAßE UND PRODUKTVARIANTEN

Grundmaterial	[PVC]
Oberfläche	[gerillt]
Farbe	schwarz, grau
Länge	2.500 cm
Sichtbreite (a)	25 mm
Breite	28 mm

EIGENSCHAFTEN

DGUV-Test IFA 2404171: Rutschhemmklasse R10, Verdrängungsraum V6
Beständig gegen Sonneneinstrahlung, Öle, Fette, Benzin, Salze, Säuren, Laugen und Reinigungsmittel
Für alle Stufen im Innen- und Außenbereich

PFLEGE

PVC benötigt keine besondere Pflege. Es kann bei Bedarf einfach mit klarem und sauberem Wasser unter Zugabe einiger Tropfen Spülmittel gereinigt werden.

VERARBEITUNG

Einfache Montage durch selbstklebende Rückseite. Die Haftflächen müssen gereinigt und jegliche Verunreinigungen, wie Trennmittel, Konservierungsmittel, Fett, Öl, Staub, Wasser, alte Kleb-/Dichtstoffe sowie andere die Haftung beeinträchtigende Stoffe entfernt werden.

Die allgemein anerkannten Regeln der Technik sind zu beachten. Die Eignung hinsichtlich der mechanischen und chemischen Belastbarkeit muss immer im Einzelfall überprüft werden.

PRODUKTVARIANTEN

Hinweis: Aus technischen Gründen sind Toleranzen beim Farbausfall der Materialien und des Drucks möglich.
Alle Angaben erfolgen nach bestem Wissen und Gewissen. Eine Gewährleistung kann daraus nicht abgeleitet werden.
Technische Änderungen, die dem Fortschritt dienen, bzw. fertigungstechnisch bedingt sind, behalten wir uns vor.

Referenz	Oberfläche	Farbe	Länge
STPR 38/25M	gerillt	grau	2.500 cm
STPR 33/25M	gerillt	schwarz	2.500 cm

Hinweis: Aus technischen Gründen sind Toleranzen beim Farbausfall der Materialien und des Drucks möglich.
Alle Angaben erfolgen nach bestem Wissen und Gewissen. Eine Gewährleistung kann daraus nicht abgeleitet werden.
Technische Änderungen, die dem Fortschritt dienen, bzw. fertigungstechnisch bedingt sind, behalten wir uns vor.