FR Fiche technique

SQUARESTEP

Profilé nez-de-marche avec surface visible rectangulaire en aluminium

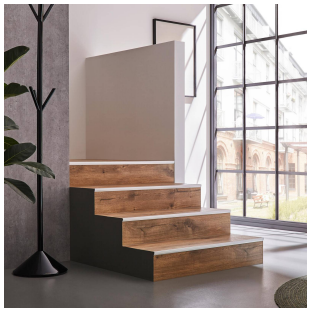
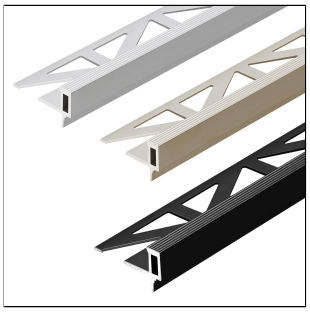
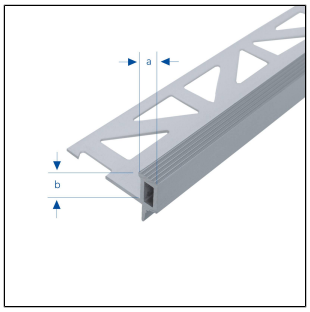

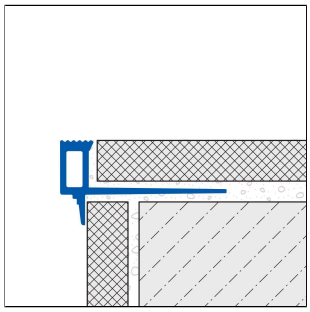

DIMENSIONS TECHNIQUES ET VARIANTES DE PRODUITS

Matériel	[Aluminium]
Surface	[thermolaqué], [anodisé]
Couleur	argent, titane, gris anthracite mat (RAL 7016), noir mat (RAL 9005)
Longueur	100 cm, 250 cm, 300 cm
Partie visible	8 mm
Hauteur	9 mm, 11 mm, 22 mm, 13,5 mm
Largeur	39 mm
Hauteur 2	7 mm
Hauteur 3	7

ACCESSOIRES

Les coins et les bouchons correspondants sont disponibles en tant qu'accessoires.

MATÉRIEL

L'aluminium peut être utilisé partout où une résistance mécanique moyenne est attendue. Le contact avec des matériaux alcalins (p. ex. colle à carrelage) peut entraîner des décolorations qui ne peuvent guère être éliminées ultérieurement. Une forte humidité de l'air pendant la phase de séchage peut renforcer ce processus. Toujours essuyer immédiatement la colle à carrelage ou la pâte à joint sur les surfaces visibles avec beaucoup d'eau, puis essuyer à sec et veiller à une bonne aération de la pièce.

L'aptitude en termes de résistance mécanique et chimique doit toujours être vérifiée au cas par cas.

ENTRETIEN

L'aluminium ne nécessite pas d'entretien particulier. En cas de besoin, il suffit de le nettoyer à l'eau claire et propre en ajoutant quelques gouttes de liquide vaisselle. Essuyer ensuite.

Il convient d'éviter les produits de nettoyage acides et abrasifs.

POSE

Remarque : pour des raisons techniques, des tolérances sont possibles en ce qui concerne la perte de couleur des matériaux et de l'impression.
Toutes les informations sont données en toute bonne foi. Aucune garantie ne peut en être déduite.
Nous nous réservons le droit de procéder à des modifications techniques dans l'intérêt du progrès ou pour des raisons techniques de fabrication.

Pour les clients de France métropolitaine et DOM-TOM, veuillez contacter :
DURAL SAS | 32 avenue de l'Océanie | F-91140 Villejust | France | Tel. 01.60.13.58.60 | accueil@dural.fr
Pour les autres clients veuillez contacter :
DURAL GmbH | Südring 11 | D-56412 Ruppach-Goldhausen | Germany | +49 2602/9261-0 | info@dural.de

1. Choisir le profilé en fonction de l'épaisseur du carrelage.
2. Appliquer la colle à carrelage à l'aide d'une truelle dentée.
3. Enfoncer le profilé dans le lit de colle et l'aligner.
4. Appliquer un enduit sur toute la surface de l'aile de fixation.
5. Enfoncer fermement les carreaux et les aligner de manière à ce qu'ils affleurent le bord supérieur du profilé. Poser les carreaux à pleine épaisseur.
6. Utiliser des pièces d'angle intérieures ou extérieures adaptées.
7. Laisser un joint de 1-2 mm avec le profilé.
8. Remplir entièrement l'espace entre les carreaux et le profilé avec du mortier à joint.

Protéger les surfaces visibles du contact avec la colle à carrelage ou le mortier de jointoiement et, le cas échéant, les nettoyer immédiatement avec un chiffon et de l'eau claire. Frotter ensuite pour sécher.

Les règles techniques généralement reconnues doivent être respectées. L'aptitude en termes de résistance mécanique et chimique doit toujours être vérifiée au cas par cas.

VARIANTES DE PRODUITS

Ident	Hauteur	Surface	Couleur	Longueur
SQSAE 90/100	9 mm	anodisé	argent	100 cm
SQSAE 90/250	9 mm	anodisé	argent	250 cm
SQSAE 90/300	9 mm	anodisé	argent	300 cm
SQSAE 90-T/250	9 mm	anodisé	titane	250 cm
SQSACM 911/250	9 mm	thermolaqué	noir mat (RAL 9005)	250 cm
SQSAE 110/100	11 mm	anodisé	argent	100 cm
SQSAE 110/250	11 mm	anodisé	argent	250 cm
SQSAE 110/300	11 mm	anodisé	argent	300 cm
SQSAE 110-T/250	11 mm	anodisé	titane	250 cm
SQSACM 1111/250	11 mm	thermolaqué	noir mat (RAL 9005)	250 cm
SQSAE 220/250	22 mm	anodisé	argent	250 cm
SQSACM 2216/250	22 mm	thermolaqué	gris anthracite mat (RAL 7016)	250 cm
SQSAE 135/100	13,5 mm	anodisé	argent	100 cm
SQSAE 135/250	13,5 mm	anodisé	argent	250 cm
SQSAE 135/300	13,5 mm	anodisé	argent	300 cm
SQSAE 135-T/250	13,5 mm	anodisé	titane	250 cm
SQSACM 1311/250	13,5 mm	thermolaqué	noir mat (RAL 9005)	250 cm

Remarque : pour des raisons techniques, des tolérances sont possibles en ce qui concerne la perte de couleur des matériaux et de l'impression.
Toutes les informations sont données en toute bonne foi. Aucune garantie ne peut en être déduite.
Nous nous réservons le droit de procéder à des modifications techniques dans l'intérêt du progrès ou pour des raisons techniques de fabrication.

Pour les clients de France métropolitaine et DOM-TOM, veuillez contacter :
DURAL SAS | 32 avenue de l'Océanie | F-91140 Villejust | France | Tel. 01.60.13.58.60 | accueil@dural.fr
Pour les autres clients veuillez contacter :
DURAL GmbH | Südring 11 | D-56412 Ruppach-Goldhausen | Germany | +49 2602/9261-0 | info@dural.de