PROTECT

Treppenstufenprofil zum nachträglichen Einbau, für alle Beläge geeignet.

Gültig ab: 01.06.2025


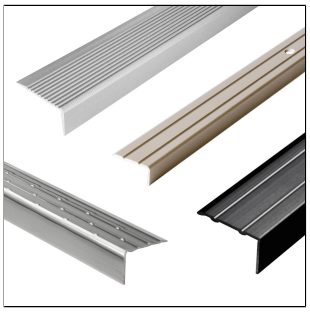
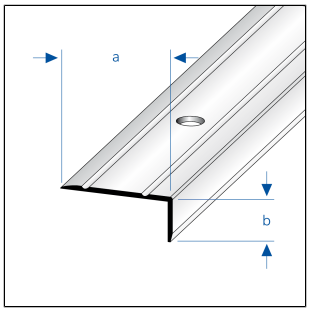

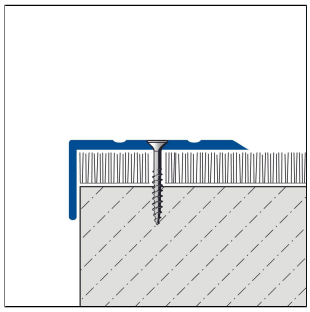

TECHNISCHE MAßE UND PRODUKTVARIANTEN

Grundmaterial	[Aluminium], [Edelstahl (V2A/304)]
Oberfläche	[pulverbeschichtet], [eloxiert], [unbehandelt]
Farbe	silber, titan, champagne, natur, schwarz matt (RAL 9005)
Länge	250 cm, 270 cm
Sichtbreite (a)	17 mm, 25 mm, 40 mm, 45 mm
Höhe	10 mm, 17 mm, 20 mm, 40 mm
Breite	25 mm, 34 mm, 45 mm
Befestigung	selbstklebend
Ausführung	ungebohrt, gebohrt

MATERIAL

Aluminium kann überall dort eingesetzt werden, wo eine mittlere mechanische Belastbarkeit zu erwarten ist. Kontakt mit alkalischen Materialien (z.B. Fliesenkleber) kann zu Verfärbungen führen, die nachträglich kaum beseitigt werden können.

Edelstahl V2A/304 eignet sich besonders für mechanisch hoch belastete Anwendungsbereiche und bei besonders hohen Anforderungen an Sauberkeit, Hygiene und chemischer Beständigkeit. Der Kontakt mit Salzsäurehaltigen Produkten ist zu vermeiden. Bei der Verarbeitung dürfen keine Werkzeuge aus unlegiertem Stahl verwendet werden. Offene Schnittkanten sind nicht rostbeständig. Ggf. ist dort ein separater Rostschutz anzubringen. Auch bei Edelstahl ist je nach Umgebungsbedingungen Flugrost möglich, der umgehend entfernt werden sollte.

Die Eignung hinsichtlich der mechanischen und chemischen Belastbarkeit muss immer im Einzelfall überprüft werden.

PFLEGE

Hinweis: Aus technischen Gründen sind Toleranzen beim Farbausfall der Materialien und des Drucks möglich.
Alle Angaben erfolgen nach bestem Wissen und Gewissen. Eine Gewährleistung kann daraus nicht abgeleitet werden.
Technische Änderungen, die dem Fortschritt dienen, bzw. fertigungstechnisch bedingt sind, behalten wir uns vor.

Aluminium benötigt keine besondere Pflege. Es kann bei Bedarf einfach mit klarem und sauberem Wasser unter Zugabe einiger Tropfen Spülmittel feucht gereinigt werden. Anschließend trockenwischen.

Edelstahl V2A/304 benötigt keine besondere Pflege. Es kann bei Bedarf einfach mit klarem und sauberem Wasser unter Zugabe einiger Tropfen Spülmittel gereinigt werden. Anschließend trockenwischen. Flugrost kann mit handelsüblichen, für Edelstahl geeigneten Polituren entfernt werden.

Säurehaltige, alkalische und schmirgelnde Reinigungsmittel sind zu vermeiden.

VERARBEITUNG

1. Das Profil auf den Untergrund legen und ausrichten.
2. Das Profil entsprechend der vorgegebenen Ausführung am Boden befestigen.
3. Zur Eckausbildung Profil auf Gehrung schneiden. Gehrungsfuge mit einem neutral vernetzten Silikon versiegeln.

Zum Schneiden von Edelstahl ist ein langsam laufender Winkelschleifer mit geeigneter Trennscheibe zu verwenden. Das Ablagern von Schneidefunken auf den Profiloberflächen ist zu verhindern.

Die allgemein anerkannten Regeln der Technik sind zu beachen. Die Eignung hinsichtlich der mechanischen und chemischen Belastbarkeit muss immer im Einzelfall überprüft werden.

PRODUKTVARIANTEN

Referenz	Höhe	Oberfläche	Farbe	Länge
PTAE 2500/10/270	10 mm	eloxiert	silber	270 cm
PTAE 2500/10-SK/270	10 mm	eloxiert	silber	270 cm
PTAE 2500/10-T/270	10 mm	eloxiert	titan	270 cm
PTAE 2500/10-T-SK/270	10 mm	eloxiert	titan	270 cm
PTACM 2511/10-SK/270	10 mm	pulverbeschichtet	schwarz matt (RAL 9005)	270 cm
PTACM 2511/10/270	10 mm	pulverbeschichtet	schwarz matt (RAL 9005)	270 cm
PTE 3400/17/250	17 mm	unbehandelt	natur	250 cm
PTAE 2500/20-C/270	20 mm	eloxiert	champagne	270 cm
PTAE 2500/20-C-SK/270	20 mm	eloxiert	champagne	270 cm
PTAE 2500/20/270	20 mm	eloxiert	silber	270 cm
PTAE 2500/20-SK/270	20 mm	eloxiert	silber	270 cm
PTAE 4500/20/270	20 mm	eloxiert	silber	270 cm
PTAE 4500-U/20/270	20 mm	eloxiert	silber	270 cm
PTAE 2500/20-T/270	20 mm	eloxiert	titan	270 cm
PTAE 2500/20-T-SK/270	20 mm	eloxiert	titan	270 cm
PTACM 2511/20-SK/270	20 mm	pulverbeschichtet	schwarz matt (RAL 9005)	270 cm
PTACM 2511/20/270	20 mm	pulverbeschichtet	schwarz matt (RAL 9005)	270 cm
PTAE 4500/40/250	40 mm	eloxiert	silber	250 cm

Hinweis: Aus technischen Gründen sind Toleranzen beim Farbausfall der Materialien und des Drucks möglich.
Alle Angaben erfolgen nach bestem Wissen und Gewissen. Eine Gewährleistung kann daraus nicht abgeleitet werden.
Technische Änderungen, die dem Fortschritt dienen, bzw. fertigungstechnisch bedingt sind, behalten wir uns vor.