FLORENTOSTEP

Zeer decoratief metalen trapneusprofiel in Florentijnse stijl

Geldig vanaf: 01.06.2025

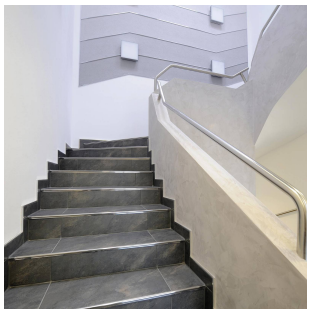
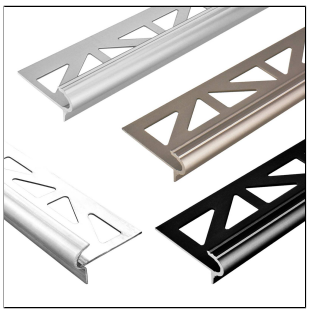
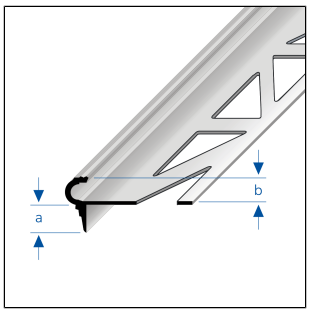

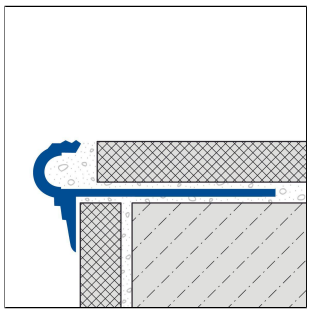

Bijpassende hoekstukken en eindkappen zijn verkrijgbaar als accessoires.

TECHNISCHE AFMETINGEN EN PRODUCTVARIANTEN

Basis materiaal	[Aluminium], [Roestvrij staal (304)]
Oppervlakte	[gecoat], [natuur], [geanodiseerd], [geborsteld], [hoogglans gepolijst]
Kleur	natuur, zilver, titanium, mat zwart (RAL 9005)
Lengte	100 cm, 150 cm, 250 cm, 300 cm
Hoogte	9 mm, 11 mm, 13,5 mm
Breedte	32 mm, 34 mm, 36 mm
Hoogte 2	8 mm, 7,5 mm
Hoogte 3	8, 7,5

ONDERHOUD

Aluminium heeft geen speciaal onderhoud nodig. Het kan indien nodig eenvoudig worden gereinigd met schoon water en een paar druppels afwasmiddel. Daarna droog afvegen.

Vermijd zuurhoudende en schurende reinigingsmiddelen.

EIGENSCHAPPEN

DGUV-test IFA 2404171: antislipklasse R10, verdringingsruimte V6
Bestand tegen zonlicht, oliën, vetten, benzine, zouten, zuren, logen en reinigingsmiddelen

MATERIAAL

Aluminium kan overal worden gebruikt waar een gemiddelde mechanische belastbaarheid te verwachten is. Contact met alkalische materialen (bijv. tegellijm) kan verkleuringen veroorzaken die achteraf nauwelijks te verwijderen zijn. Hoge luchtvochtigheid tijdens de droogfase kan dit proces versterken. Tegellijm of voegmiddel op zichtbare oppervlakken altijd onmiddellijk met veel water afvegen, vervolgens droogwrijven en zorgen voor een goede ventilatie van de ruimte.

De geschiktheid met betrekking tot de mechanische en chemische belastbaarheid moet altijd per geval worden gecontroleerd.

VERWERKING

Opmerking: Om technische redenen zijn toleranties in de kleur van de materialen en de bedrukking mogelijk.
Alle informatie wordt naar eer en geweten verstrekt. Hieraan kunnen geen garanties worden ontleend.
We behouden ons het recht voor om technische wijzigingen aan te brengen in het belang van de vooruitgang of om productieredenen.

1. Kies het profiel dat overeenkomt met de dikte van de tegels.
2. Breng de tegellijm aan met een getande troffel.
3. Druk het profiel in het lijmbed en lijn het uit.
4. Bevestigingslipjes over het gehele oppervlak gladstrijken.
5. Druk de tegels stevig aan en lijn ze zo uit dat ze gelijk liggen met de bovenrand van het profiel. Leg de tegels volledig vol.
6. Gebruik passende binnen- of buitenhoekstukken. Sluit open zijden af met de passende eindkappen.
7. Laat een voeg van 1-2 mm vrij ten opzichte van het profiel.
8. Vul de ruimte tussen de tegels en het profiel volledig met voegmortel.
9. Sluit open zijden af met de bijpassende eindkappen.

Bescherm zichtbare oppervlakken tegen contact met tegellijm of voegmortel en reinig deze indien nodig onmiddellijk met een doek en schoon water. Daarna droogwrijven.

Houdt rekening met de algemeen geldende constructieen techniek voorwaarden en normen conform de regels van de techniek en bouwvoorschriften.

PRODUCTVARIANTEN

Ident	Hoogte	Oppervlakte	Kleur	Lengte
FSTAE 90-T/250	9 mm	geanodiseerd	titanium	250 cm
FSTAE 90/100	9 mm	geanodiseerd	zilver	100 cm
FSTAE 90/150	9 mm	geanodiseerd	zilver	150 cm
FSTAE 90/250	9 mm	geanodiseerd	zilver	250 cm
FSTAE 90/300	9 mm	geanodiseerd	zilver	300 cm
FSTE 90-SF/100	9 mm	geborsteld	natuur	100 cm
FSTE 90-SF/250	9 mm	geborsteld	natuur	250 cm
FSTACM 911/250	9 mm	gecoat	mat zwart (RAL 9005)	250 cm
FSTE 90-SP/250	9 mm	hoogglans gepolijst	natuur	250 cm
FSTE 90/100	9 mm	natuur	natuur	100 cm
FSTA 90/250	9 mm	natuur	natuur	250 cm
FSTE 90/250	9 mm	natuur	natuur	250 cm
FSTA 90/300	9 mm	natuur	natuur	300 cm
FSTE 90/300	9 mm	natuur	natuur	300 cm
FSTAE 110-T/250	11 mm	geanodiseerd	titanium	250 cm
FSTAE 110-T/300	11 mm	geanodiseerd	titanium	300 cm
FSTAE 110/100	11 mm	geanodiseerd	zilver	100 cm
FSTAE 110/250	11 mm	geanodiseerd	zilver	250 cm
FSTAE 110/300	11 mm	geanodiseerd	zilver	300 cm
FSTE 110-SF/100	11 mm	geborsteld	natuur	100 cm
FSTE 110-SF/250	11 mm	geborsteld	natuur	250 cm
FSTACM 1111/250	11 mm	gecoat	mat zwart (RAL 9005)	250 cm

Opmerking: Om technische redenen zijn toleranties in de kleur van de materialen en de bedrukking mogelijk.
Alle informatie wordt naar eer en geweten verstrekt. Hieraan kunnen geen garanties worden ontleend.
We behouden ons het recht voor om technische wijzigingen aan te brengen in het belang van de vooruitgang of om productieredenen.

FSTE 110-SP/250	11 mm	hoogglans gepolijst	natuur	250 cm
FSTE 110/100	11 mm	natuur	natuur	100 cm
FSTE 110/250	11 mm	natuur	natuur	250 cm
FSTE 110/300	11 mm	natuur	natuur	300 cm
FSTAE 135/100	13,5 mm	geanodiseerd	zilver	100 cm
FSTAE 135/250	13,5 mm	geanodiseerd	zilver	250 cm
FSTACM 1311/250	13,5 mm	gecoat	mat zwart (RAL 9005)	250 cm

Opmerking: Om technische redenen zijn toleranties in de kleur van de materialen en de bedrukking mogelijk.
Alle informatie wordt naar eer en geweten verstrekt. Hieraan kunnen geen garanties worden ontleend.
We behouden ons het recht voor om technische wijzigingen aan te brengen in het belang van de vooruitgang of om productieredenen.