# FLORENTOSTEP

Hochdekoratives Metall-Treppenstufenprofil im Florentiner-Stil für geflieste Treppen.

Gültig ab: 01.06.2025

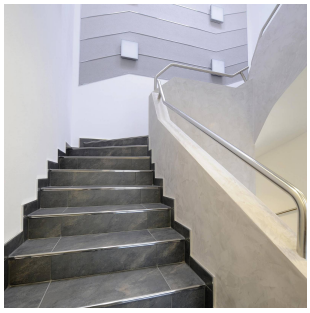
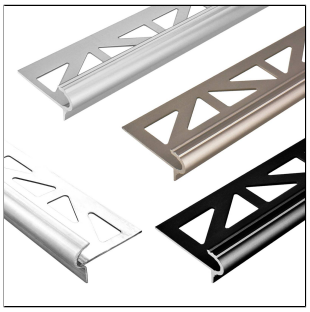
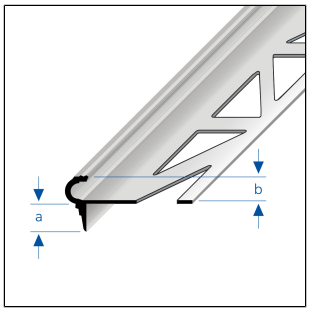

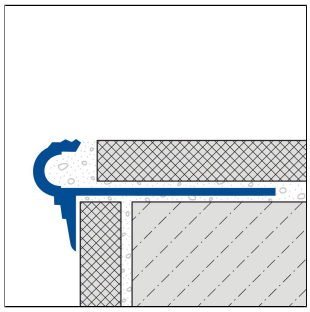

## TECHNISCHE MAßE UND PRODUKTVARIANTEN

| | |
|---|---|
| Grundmaterial | [Aluminium], [Edelstahl (V2A/304)] |
| Oberfläche | [pulverbeschichtet], [unbehandelt], [eloxiert], [gebürstet], [hochglanzpoliert] |
| Farbe | natur, silber, titan, schwarz matt (RAL 9005) |
| Länge | 100 cm, 150 cm, 250 cm, 300 cm |
| Höhe | 9 mm, 11 mm, 13,5 mm |
| Breite | 32 mm, 34 mm, 36 mm |
| Höhe 2 | 8 mm, 7,5 mm |
| Höhe 3 | 8, 7,5 |

## ZUBEHÖR

Passende Eckstücke und Endkappen sind als Zubehör erhältlich

## MATERIAL

Aluminium kann überall dort eingesetzt werden, wo eine mittlere mechanische Belastbarkeit zu erwarten ist. Kontakt mit alkalischen Materialien (z.B. Fliesenkleber) kann zu Vefärbungen führen, die nachträglich kaum beseitigt werden können. Hohe Luftfeuchtigkeit während der Trocknungsphase kann diesen Prozess verstärken. Fliesenkleber oder Fugenmasse an sichtbaren Flächen immer sofort mit viel Wasser abwischen, anschließend trockenwischen und für eine gute Raumlüftung sorgen.

Die Eignung hinsichtlich der mechanischen und chemischen Belastbarkeit muss immer im Einzelfall überprüft werden.

## PFLEGE

Aluminium benötigt keine besondere Pflege. Es kann bei Bedarf einfach mit klarem und sauberem Wasser unter Zugabe einiger Tropfen Spülmittel feucht gereinigt werden. Anschließend trockenwischen.

Säurehaltige und schmirgelnde Reinigungsmittel sind zu vermeiden.

Hinweis: Aus technischen Gründen sind Toleranzen beim Farbausfall der Materialien und des Drucks möglich.
Alle Angaben erfolgen nach bestem Wissen und Gewissen. Eine Gewährleistung kann daraus nicht abgeleitet werden.
Technische Änderungen, die dem Fortschritt dienen, bzw. fertigungstechnisch bedingt sind, behalten wir uns vor.

## VERARBEITUNG

1. Profil entsprechend der Fliesenstärke auswählen.
2. Fliesenkleber mit einer Zahnkelle auftragen.
3. Profil in das Klebebett eindrücken und ausrichten.
4. Befestigungsschenkel vollflächig überspachteln.
5. Fliesen fest eindrücken und so ausrichten, dass sie bündig mit der Profiloberkante abschließen. Fliesen vollsatt verlegen.
6. Passende Innen- oder Außeneckstücke verwenden. Offene Seiten mit den passenden Endkappen verschließen.
7. Zum Profil eine Fuge von 1-2 mm freilassen.
8. Raum zwischen Fliesen und Profil vollständig mit Fugenmörtel füllen.
9. Offene Seiten mit den passenden Endkappen verschließen.

Sichtbare Flächen vor Kontakt mit Fliesenkleber bzw. Fugenmörtel schützen und ggf. sofort mit einem Tuch und klarem Wasser reinigen. Anschließend trockenreiben.

Die allgemein anerkannten Regeln der Technik sind zu beachten. Die Eignung hinsichtlich der mechanischen und chemischen Belastbarkeit muss immer im Einzelfall überprüft werden.

## PRODUKTVARIANTEN

| Referenz | Höhe | Oberfläche | Farbe | Länge |
|---|---|---|---|---|
| FSTAE 90/100 | 9 mm | eloxiert | silber | 100 cm |
| FSTAE 90/150 | 9 mm | eloxiert | silber | 150 cm |
| FSTAE 90/250 | 9 mm | eloxiert | silber | 250 cm |
| FSTAE 90/300 | 9 mm | eloxiert | silber | 300 cm |
| FSTAE 90-T/250 | 9 mm | eloxiert | titan | 250 cm |
| FSTE 90-SF/100 | 9 mm | gebürstet | natur | 100 cm |
| FSTE 90-SF/250 | 9 mm | gebürstet | natur | 250 cm |
| FSTE 90-SP/250 | 9 mm | hochglanzpoliert | natur | 250 cm |
| FSTACM 911/250 | 9 mm | pulverbeschichtet | schwarz matt (RAL 9005) | 250 cm |
| FSTE 90/100 | 9 mm | unbehandelt | natur | 100 cm |
| FSTA 90/250 | 9 mm | unbehandelt | natur | 250 cm |
| FSTE 90/250 | 9 mm | unbehandelt | natur | 250 cm |
| FSTA 90/300 | 9 mm | unbehandelt | natur | 300 cm |
| FSTE 90/300 | 9 mm | unbehandelt | natur | 300 cm |
| FSTAE 110/100 | 11 mm | eloxiert | silber | 100 cm |
| FSTAE 110/250 | 11 mm | eloxiert | silber | 250 cm |
| FSTAE 110/300 | 11 mm | eloxiert | silber | 300 cm |
| FSTAE 110-T/250 | 11 mm | eloxiert | titan | 250 cm |
| FSTAE 110-T/300 | 11 mm | eloxiert | titan | 300 cm |
| FSTE 110-SF/100 | 11 mm | gebürstet | natur | 100 cm |
| FSTE 110-SF/250 | 11 mm | gebürstet | natur | 250 cm |

Hinweis: Aus technischen Gründen sind Toleranzen beim Farbausfall der Materialien und des Drucks möglich.
Alle Angaben erfolgen nach bestem Wissen und Gewissen. Eine Gewährleistung kann daraus nicht abgeleitet werden.
Technische Änderungen, die dem Fortschritt dienen, bzw. fertigungstechnisch bedingt sind, behalten wir uns vor.

| | | | | |
|---|---|---|---|---|
| FSTE 110-SP/250 | 11 mm | hochglanzpoliert | natur | 250 cm |
| FSTACM 1111/250 | 11 mm | pulverbeschichtet | schwarz matt (RAL 9005) | 250 cm |
| FSTE 110/100 | 11 mm | unbehandelt | natur | 100 cm |
| FSTE 110/250 | 11 mm | unbehandelt | natur | 250 cm |
| FSTE 110/300 | 11 mm | unbehandelt | natur | 300 cm |
| FSTAE 135/100 | 13,5 mm | eloxiert | silber | 100 cm |
| FSTAE 135/250 | 13,5 mm | eloxiert | silber | 250 cm |
| FSTACM 1311/250 | 13,5 mm | pulverbeschichtet | schwarz matt (RAL 9005) | 250 cm |

Hinweis: Aus technischen Gründen sind Toleranzen beim Farbausfall der Materialien und des Drucks möglich.
Alle Angaben erfolgen nach bestem Wissen und Gewissen. Eine Gewährleistung kann daraus nicht abgeleitet werden.
Technische Änderungen, die dem Fortschritt dienen, bzw. fertigungstechnisch bedingt sind, behalten wir uns vor.