FLORENTOSTEP

Buitenhoek voor trapneusprofiel FLORENTOSTEP

Geldig vanaf: 01.06.2025


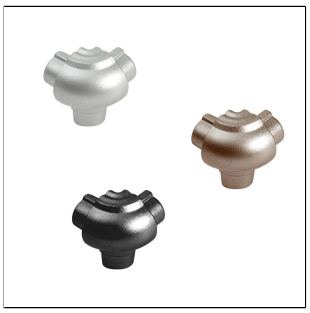
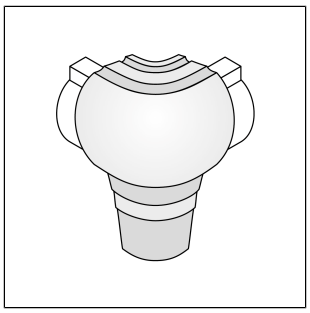
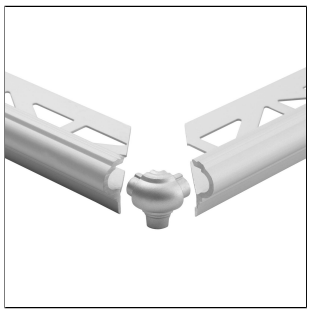

TECHNISCHE AFMETINGEN EN PRODUCTVARIANTEN

Basis materiaal	[Metaal gegoten]
Oppervlakte	[gecoat], [geanodiseerd]
Kleur	titanium, zilver, mat zwart (RAL 9005)
Hoogte	9 mm, 11 mm, 13,5 mm

PRODUCTVARIANTEN

Ident	Hoogte	Oppervlakte	Kleur
FSTAE 90-T-X/2	9 mm	geanodiseerd	titanium
FSTAE 90-X/2	9 mm	geanodiseerd	zilver
FSTACM 911-X/2	9 mm	gecoat	mat zwart (RAL 9005)
FSTAE 110-T-X/2	11 mm	geanodiseerd	titanium
FSTAE 110-X/2	11 mm	geanodiseerd	zilver
FSTACM 1111-X/2	11 mm	gecoat	mat zwart (RAL 9005)
FSTAE 135-X/2	13,5 mm	geanodiseerd	zilver
FSTACM 1311-X/2	13,5 mm	gecoat	mat zwart (RAL 9005)

Opmerking: Om technische redenen zijn toleranties in de kleur van de materialen en de bedrukking mogelijk.
Alle informatie wordt naar eer en geweten verstrekt. Hieraan kunnen geen garanties worden ontleend.
We behouden ons het recht voor om technische wijzigingen aan te brengen in het belang van de vooruitgang of om productieredenen.