FLORENTOSTEP

Außenecke für Treppenstufenprofil im Florentiner-Stil

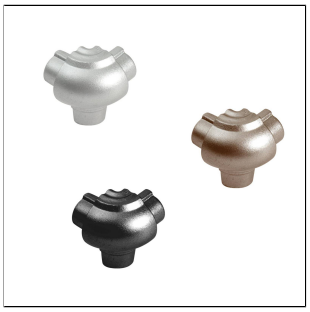
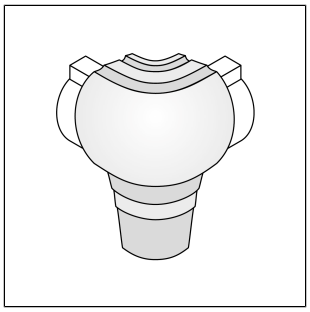
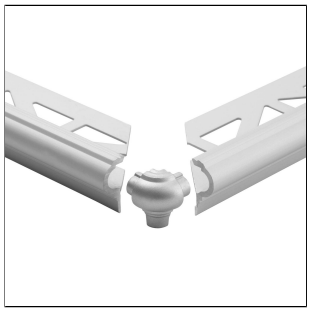

TECHNISCHE MAßE UND PRODUKTVARIANTEN

Grundmaterial	Metalldruckguss
Oberfläche	pulverbeschichtet, eloxiert
Farbe	titan, silber, schwarz matt (RAL 9005)
Höhe b	9 mm, 11 mm, 13,5 mm

PRODUKTVARIANTEN

Referenz	Höhe b	Oberfläche	Farbe
FSTAE 90-X/2	9 mm	eloxiert	silber
FSTAE 90-T-X/2	9 mm	eloxiert	titan
FSTACM 911-X/2	9 mm	pulverbeschichtet	schwarz matt (RAL 9005)
FSTAE 110-X/2	11 mm	eloxiert	silber
FSTAE 110-T-X/2	11 mm	eloxiert	titan
FSTACM 1111-X/2	11 mm	pulverbeschichtet	schwarz matt (RAL 9005)
FSTAE 135-X/2	13,5 mm	eloxiert	silber
FSTACM 1311-X/2	13,5 mm	pulverbeschichtet	schwarz matt (RAL 9005)