FR Fiche technique

DURAWAY ENTRY

Système de profilés de cadre pour tapis d'entrée



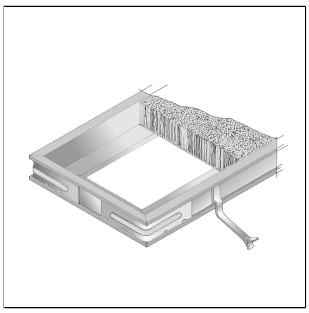

DIMENSIONS TECHNIQUES ET VARIANTES DE PRODUITS

Matériel	[Métal], [Laiton], [Aluminium]
Surface	[zingué], [naturel], [anodisé]
Couleur	argent
Longueur	300 cm
Information complémentaire	Besoin : 2 pièces/mètre linéaire, Profilé pour cadres de tapis d'entrée pour 2 hauteurs différentes

ACCESSOIRES

Raccord angulaire, pattes de fixation

CARACTÉRISTIQUES

Cadre pour tapis

Pour des tapis d'une épaisseur de 17 et 22 mm

Épaisseur du cadre angulaire : 6 mm

Hauteur angulaire : 24 ou 29 mm

Largeur angulaire : 24 ou 29 mm

MATÉRIEL

EFAE = aluminium,
l'aluminium peut être utilisé partout où une résistance mécanique moyenne est attendue. Le contact avec des matériaux alcalins (par exemple, la colle à carrelage) peut entraîner des décolorations difficiles à éliminer par la suite. Une humidité élevée pendant la phase de séchage peut accentuer ce processus. Sur les surfaces visibles, essuyez toujours immédiatement la colle à carrelage ou le mastic avec beaucoup d'eau, puis essuyez à sec et veillez à bien aérer la pièce.

EV = fer zingué
Le fer zingué est particulièrement adapté aux applications soumises à des contraintes mécaniques élevées et aux exigences particulièrement élevées en matière de propreté, d'hygiène et de résistance chimique. Évitez tout contact avec des produits contenant

Remarque : pour des raisons techniques, des tolérances sont possibles en ce qui concerne la perte de couleur des matériaux et de l'impression.
Toutes les informations sont données en toute bonne foi. Aucune garantie ne peut en être déduite.
Nous nous réservons le droit de procéder à des modifications techniques dans l'intérêt du progrès ou pour des raisons techniques de fabrication.

Pour les clients de France métropolitaine et DOM-TOM, veuillez contacter :
DURAL SAS | 32 avenue de l'Océanie | F-91140 Villejust | France | Tel. 01.60.13.58.60 | accueil@dural.fr
Pour les autres clients veuillez contacter :
DURAL GmbH | Südring 11 | D-56412 Ruppach-Goldhausen | Germany | +49 2602/9261-0 | info@dural.de

de l'acide chlorhydrique.
Lors du traitement, n'utilisez pas d'outils en acier non allié. Les bords coupés ouverts ne sont pas résistants à la rouille. Le cas échéant, appliquez une protection antirouille séparée à ces endroits.
Même avec le fer zingué, une couche de rouille superficielle peut apparaître en fonction des conditions environnementales. Elle doit être éliminée immédiatement.

EA = laiton
Le laiton est particulièrement adapté aux applications d'intérieur soumises à des contraintes mécaniques moyennes.

Le laiton s'oxyde (patine) au contact de l'air. Ce processus peut s'intensifier et des taches peuvent apparaître en cas d'utilisation dans des pièces humides ou en combinaison avec des produits de nettoyage agressifs. Si nécessaire, polir avec des pâtes de nettoyage spéciales.

L'aptitude à l'emploi en termes de résistance mécanique et chimique doit toujours être vérifiée au cas par cas.

L'aptitude à l'emploi en termes de résistance mécanique et chimique doit toujours être vérifiée au cas par cas.

ENTRETIEN

L'aluminium ne nécessite aucun entretien particulier. Si nécessaire, il peut être nettoyé à l'eau claire et propre additionnée de quelques gouttes de liquide vaisselle. Essuyer ensuite avec un chiffon sec.

Éviter les produits nettoyants acides, alcalins et abrasifs.

POSE

1. Assemblez les cadres de tapis DURAWAY-ENTRY à l'aide des pièces de jonction et des vis fournis à la hauteur d'installation souhaitée (18 mm ou 23 mm).
2. Fixez les ancrages fournis au cadre de tapis pré-assemblé et insérez-le dans la chape. Veillez à ce que le cadre soit entièrement calé, bien à plat et installé exactement à la hauteur souhaitée.
3. Les carreaux adjacents peuvent être posés au choix selon la méthode à couche mince ou à couche épaisse. Veillez à ce que la surface soit parfaitement affleurante par rapport au cadre et à ce que la largeur des joints soit de 2 à 3 mm sur tout le pourtour.
4. Une fois les surfaces posées complètement durcies, le jointoiement peut être effectué.
5. Une fois les joints complètement terminés et secs, le tapis DURAWAY peut être posé.

Protéger les surfaces visibles du cadre contre tout contact avec la colle à carrelage ou le mortier de jointoiement. Éliminer immédiatement les salissures éventuelles à l'aide d'un chiffon et d'eau claire, puis essuyer.
Les règles techniques généralement reconnues doivent être respectées.
L'adéquation du produit en termes de contraintes mécaniques et chimiques doit toujours être vérifiée au cas par cas.

VARIANTES DE PRODUITS

Ident	Surface	Couleur	Longueur
EFAE 1823/300	anodisé	argent	300 cm
EA 1823	naturel	argent	
EV 1823	zingué	argent	

Remarque : pour des raisons techniques, des tolérances sont possibles en ce qui concerne la perte de couleur des matériaux et de l'impression.
Toutes les informations sont données en toute bonne foi. Aucune garantie ne peut en être déduite.
Nous nous réservons le droit de procéder à des modifications techniques dans l'intérêt du progrès ou pour des raisons techniques de fabrication.

Pour les clients de France métropolitaine et DOM-TOM, veuillez contacter :
DURAL SAS | 32 avenue de l'Océanie | F-91140 Villejust | France | Tel. 01.60.13.58.60 | accueil@dural.fr
Pour les autres clients veuillez contacter :
DURAL GmbH | Südring 11 | D-56412 Ruppach-Goldhausen | Germany | +49 2602/9261-0 | info@dural.de