DURAWAY ENTRY

Rahmenprofilsystem für Eingangsmatten

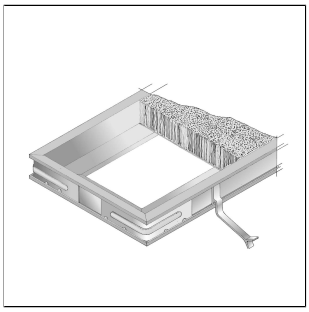

TECHNISCHE MAßE UND PRODUKTVARIANTEN

Grundmaterial	Stahl, Messing, Aluminium
Oberfläche	verzinkt, unbehandelt, eloxiert
Farbe	silber
Länge	300 cm

PRODUKTVARIANTEN

Referenz	Oberfläche	Farbe	Länge
EFAE 1823/300	eloxiert	silber	300 cm
EA 1823	unbehandelt		
EV 1823	verzinkt		