DUOFLOOR Border

Schraubbares Abschlussprofil mit extra breitem Auflageschenkel. SB-Set inkl. Befestigungsmaterial.

Gültig ab: 01.06.2025



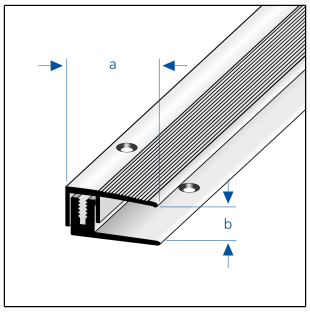

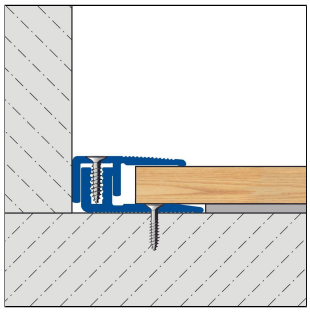

TECHNISCHE MAßE UND PRODUKTVARIANTEN

Grundmaterial	[Aluminium]
Oberfläche	[eloxiert]
Farbe	silber, champagne, titan
Länge	90 cm, 100 cm, 270 cm
Sichtbreite (a)	22,5 mm
Höhe	6 mm
Höhe bis	14 mm
Zusatzinformation	Basis- und Top-Profil zur Schraubmontage
Ausführung	mit extra breitem Auflageschenkel

ZUBEHÖR

Erhöhungsset aus Polyamid 8 mm für Parkettböden. Für ein 270 cm langes Profil werden ca. 15 Stück benötigt

EIGENSCHAFTEN

Basisprofil zum schrauben für Belagshöhen 6 - 14 mm
Topprofil zum schrauben
inkl. Befestigungsmaterial

MATERIAL

Aluminium kann überall dort eingesetzt werden, wo eine mittlere mechanische Belastbarkeit zu erwarten ist. Kontakt mit alkalischen Materialien (z.B. Fliesenkleber) kann zu Verfärbungen führen, die nachträglich kaum beseitigt werden können. Hohe Luftfeuchtigkeit kann diesen Prozess verstärken. Schmutzanhaftungen können mit handelsüblichen Reinigungsmitteln entfernt werden. Reinigungsmittel müssen frei von Scheuerpulver oder aggressiven Zusätzen sein.

Die Eignung hinsichtlich der mechanischen und chemischen Belastbarkeit muss immer im Einzelfall überprüft werden.

PFLEGE

Hinweis: Aus technischen Gründen sind Toleranzen beim Farbausfall der Materialien und des Drucks möglich.
Alle Angaben erfolgen nach bestem Wissen und Gewissen. Eine Gewährleistung kann daraus nicht abgeleitet werden.
Technische Änderungen, die dem Fortschritt dienen, bzw. fertigungstechnisch bedingt sind, behalten wir uns vor.

Aluminium benötigt keine besondere Pflege. Es kann bei Bedarf einfach mit klarem und sauberem Wasser unter Zugabe einger Tropfen Spülmittel feucht gereinigt werden. Anschließend trockenwischen.

Säurehaltige, alkalische und schmirgelnde Reinigungsmittel sind zu vermeiden.

VERARBEITUNG

1. Profile entsprechend zuschneiden. Basisprofil auf dem Boden ausrichten und anzeichnen sowie Bohrlöcher markieren.
2. Basisprofil mittels Schrauben und Dübeln an der markierten Stelle befestigen.
3. Bodenbelag mit ausreichendem Dehnfugenabstand verlegen.
4. Top-Profil auf das Basisprofil legen.
5. Top-Profil auf das Basisprofil festschrauben.

Dabei passt es sich der jeweiligen Höhe an.

Die allgemein anerkannten Regeln der Technik sind zu beachten. Die Eignung hinsichtlich der mechanischen und chemischen Belastbarkeit muss immer im Einzelfall überprüft werden..

PRODUKTVARIANTEN

Referenz	Höhe	Oberfläche	Farbe	Länge
DUFB 1400-C/90	6 mm	eloxiert	champagne	90 cm
DUFB 1400-C/100	6 mm	eloxiert	champagne	100 cm
DUFB 1400-C/270	6 mm	eloxiert	champagne	270 cm
DUFB 1400/90	6 mm	eloxiert	silber	90 cm
DUFB 1400/100	6 mm	eloxiert	silber	100 cm
DUFB 1400/270	6 mm	eloxiert	silber	270 cm
DUFB 1400-T/90	6 mm	eloxiert	titan	90 cm
DUFB 1400-T/100	6 mm	eloxiert	titan	100 cm
DUFB 1400-T/270	6 mm	eloxiert	titan	270 cm

Hinweis: Aus technischen Gründen sind Toleranzen beim Farbausfall der Materialien und des Drucks möglich.
Alle Angaben erfolgen nach bestem Wissen und Gewissen. Eine Gewährleistung kann daraus nicht abgeleitet werden.
Technische Änderungen, die dem Fortschritt dienen, bzw. fertigungstechnisch bedingt sind, behalten wir uns vor.