FR Fiche technique

DURATRANS TR

Profilé en aluminium pour la compensation de la hauteur des carreaux par rapport aux revêtements adjacents


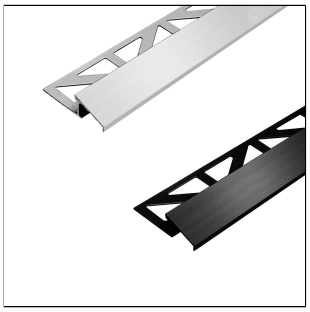
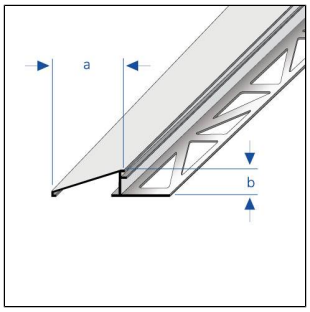

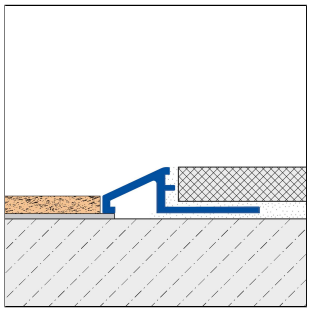

DIMENSIONS TECHNIQUES ET VARIANTES DE PRODUITS

Matériel	[Aluminium]
Surface	[naturel], [thermolaqué], [anodisé]
Couleur	naturel, argent, noir mat (RAL 9005)
Longueur	250 cm
Hauteur	10 mm, 12,5 mm
Largeur	17 mm, 21 mm
Information complémentaire	Jusqu'à 0 mm ou 4 mm maximum de la hauteur du revêtement adjacent.

MATÉRIEL

L'aluminium peut être utilisé partout où une résistance mécanique moyenne est attendue. Le contact avec des matériaux alcalins (p. ex. nettoyant de fin de chantier trop dosé ou mal rincé) peut entraîner des décolorations qui ne peuvent quasiment plus être éliminées ultérieurement. Une forte humidité de l'air pendant la phase de séchage peut renforcer ce processus. Toujours essuyer immédiatement la colle à carrelage ou le mortier de jointoiement sur les surfaces visibles avec beaucoup d'eau, puis essuyer à sec et veiller à une bonne aération de la pièce.

L'aptitude en termes de résistance mécanique et chimique doit toujours être vérifiée au cas par cas.

ENTRETIEN

L'aluminium ne nécessite aucun entretien particulier.

Il peut être nettoyé à l'eau claire et propre avec une goutte de liquide vaisselle si nécessaire.

Essuyez ensuite avec un chiffon sec. Évitez les produits nettoyants acides et abrasifs.

Remarque : pour des raisons techniques, des tolérances sont possibles en ce qui concerne la perte de couleur des matériaux et de l'impression.
Toutes les informations sont données en toute bonne foi. Aucune garantie ne peut en être déduite.
Nous nous réservons le droit de procéder à des modifications techniques dans l'intérêt du progrès ou pour des raisons techniques de fabrication.

Pour les clients de France métropolitaine et DOM-TOM, veuillez contacter :
DURAL SAS | 32 avenue de l'Océanie | F-91140 Villejust | France | Tel. 01.60.13.58.60 | accueil@dural.fr
Pour les autres clients veuillez contacter :
DURAL GmbH | Südring 11 | D-56412 Ruppach-Goldhausen | Germany | +49 2602/9261-0 | info@dural.de

POSE

1. Choisir le profilé DURATRANS en fonction de l'épaisseur des carreaux.
2. Appliquer la colle à carrelage à l'aide d'une truelle dentée.
3. Enfoncer le profilé DURATRANS dans le lit de colle et l'aligner.
4. Recouvrir entièrement l'embase de colle.
5. Appuyer fermement sur les carreaux et les aligner de manière à ce qu'ils affleurent le bord supérieur du profilé. Poser les carreaux en les enfonçant complètement.
6. Laisser un joint de 1 à 2 mm par rapport au profilé.
7. Remplir entièrement l'espace entre les carreaux et le profilé avec du mortier de jointoiement. Protéger les surfaces visibles contre tout contact avec la colle à carrelage ou le mortier de jointoiement et, le cas échéant, les nettoyer immédiatement à l'aide d'un chiffon et d'eau claire. Essuyer ensuite à sec.

Respecter les règles techniques généralement reconnues. L'aptitude en termes de résistance mécanique et chimique doit toujours être vérifiée au cas par cas.

VARIANTES DE PRODUITS

Ident	Hauteur	Surface	Couleur	Longueur
DTAE TR 100/250	10 mm	anodisé	argent	250 cm
DTA TR 100/250	10 mm	naturel	naturel	250 cm
DTACM TR 1011/250	10 mm	thermolaqué	noir mat (RAL 9005)	250 cm
DTAE TR 125/250	12,5 mm	anodisé	argent	250 cm
DTA TR 125/250	12,5 mm	naturel	naturel	250 cm
DTACM TR 1211/250	12,5 mm	thermolaqué	noir mat (RAL 9005)	250 cm

Remarque : pour des raisons techniques, des tolérances sont possibles en ce qui concerne la perte de couleur des matériaux et de l'impression.
Toutes les informations sont données en toute bonne foi. Aucune garantie ne peut en être déduite.
Nous nous réservons le droit de procéder à des modifications techniques dans l'intérêt du progrès ou pour des raisons techniques de fabrication.

Pour les clients de France métropolitaine et DOM-TOM, veuillez contacter :
DURAL SAS | 32 avenue de l'Océanie | F-91140 Villejust | France | Tel. 01.60.13.58.60 | accueil@dural.fr
Pour les autres clients veuillez contacter :
DURAL GmbH | Südring 11 | D-56412 Ruppach-Goldhausen | Germany | +49 2602/9261-0 | info@dural.de