DURASTEP WOOD

Trapneusprofiel met een stevig houten stapoppervlak

Geldig vanaf: 01.06.2025



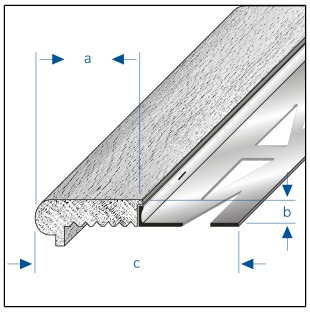

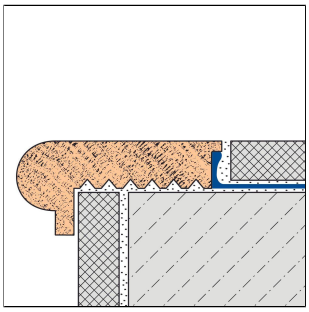

TECHNISCHE AFMETINGEN EN PRODUCTVARIANTEN

Basis materiaal	[Aluminium],[Hout]
Oppervlakte	[glad]
Kleur	eiken
Lengte	100 cm, 250 cm
Zichtbreedte	50 mm
Hoogte	10 mm, 13,5 mm
Breedte	50 mm

ONDERHOUD

Aluminium heeft geen speciaal onderhoud nodig. Het kan indien nodig eenvoudig worden gereinigd met schoon water en een paar druppels afwasmiddel. Daarna droog afvegen.

Vermijd zuurhoudende en schurende reinigingsmiddelen.

Om Amerikaans eiken goed te onderhouden, wordt regelmatig reinigen en af en toe behandelen met olie of was aanbevolen.
Stof en vuil moeten regelmatig worden verwijderd met een zachte, droge doek of een licht vochtige doek, waarbij overtollig water altijd moet worden afgedroogd. Zorg ervoor dat u het oppervlak daarna goed droogt.
Voor een intensievere reiniging kunt u een verdunde azijn-wateroplossing of een speciale houtzeep gebruiken.
Gebruik geen agressieve schoonmaakmiddelen, schuurmiddelen of middelen die alcohol, ammoniak of silicone bevatten, omdat deze het hout kunnen beschadigen.
Speciale houtoliën voor eikenhout kunnen met een doek worden aangebracht en moeten na een inwerktijd van ca. 15-20 minuten worden verwijderd.
Er kan ook was worden aangebracht om het hout te verzorgen en te beschermen. Ook hier moet overtollige was na de inwerktijd worden verwijderd.
De frequentie van olie- of wasbehandelingen hangt af van het gebruik en de belasting van het hout. Bij intensief gebruik kan een jaarlijkse of halfjaarlijkse behandeling zinvol zijn.

Opmerking: Om technische redenen zijn toleranties in de kleur van de materialen en de bedrukking mogelijk.
Alle informatie wordt naar eer en geweten verstrekt. Hieraan kunnen geen garanties worden ontleend.
We behouden ons het recht voor om technische wijzigingen aan te brengen in het belang van de vooruitgang of om productieredenen.

EIGENSCHAPPEN

DGUV-test IFA 2404171: antislipklasse R10, verdringingsruimte V6
Bestand tegen zonlicht, oliën, vetten, benzine, zouten, zuren, logen en reinigingsmiddelen

MATERIAAL

Aluminium kan overal worden gebruikt waar een gemiddelde mechanische belastbaarheid te verwachten is. Contact met alkalische materialen (bijv. tegellijm) kan verkleuringen veroorzaken die achteraf nauwelijks te verwijderen zijn. Hoge luchtvochtigheid tijdens de droogfase kan dit proces versterken. Tegellijm of voegmiddel op zichtbare oppervlakken altijd onmiddellijk met veel water afvegen, vervolgens droogwrijven en zorgen voor een goede ventilatie van de ruimte.

Amerikaans eiken

De geschiktheid met betrekking tot de mechanische en chemische belastcapaciteit moet altijd per geval worden gecontroleerd.

VERWERKING

1. Kies het profiel op basis van de dikte van de tegels.
2. Breng de tegellijm aan met een getande troffel.
3. Druk het profiel in het lijmbed en lijn het uit.
4. Bevestigingslipjes over het gehele oppervlak gladstrijken.
5. Druk de tegels stevig aan en lijn ze zo uit dat ze gelijk liggen met de bovenrand van het profiel. Leg de tegels volledig vol.
6. Zaag het profiel in verstek om hoeken te vormen. Dicht de verstekvoeg af met een neutraal vernet silicone.
7. Laat een voeg van 1-2 mm vrij ten opzichte van het profiel.
8. Vul de ruimte tussen de tegels en het profiel volledig met voegmortel.

Bescherm zichtbare oppervlakken tegen contact met tegellijm of voegmortel en reinig deze indien nodig onmiddellijk met een doek en schoon water. Droog vervolgens af.

Houdt rekening met de algemeen geldende constructieen techniek voorwaarden en normen conform de regels van de techniek en bouwvoorschriften.

PRODUCTVARIANTEN

Ident	Hoogte	Oppervlakte	Kleur	Lengte
DSTWP 1001/100	10 mm	glad	eiken	100 cm
DSTWT 1001/100	10 mm	glad	eiken	100 cm
DSTWP 1001/250	10 mm	glad	eiken	250 cm
DSTWT 1001/250	10 mm	glad	eiken	250 cm
DSTWP 1201/100	13,5 mm	glad	eiken	100 cm
DSTWT 1201/100	13,5 mm	glad	eiken	100 cm
DSTWP 1201/250	13,5 mm	glad	eiken	250 cm
DSTWT 1201/250	13,5 mm	glad	eiken	250 cm

Opmerking: Om technische redenen zijn toleranties in de kleur van de materialen en de bedrukking mogelijk.
Alle informatie wordt naar eer en geweten verstrekt. Hieraan kunnen geen garanties worden ontleend.
We behouden ons het recht voor om technische wijzigingen aan te brengen in het belang van de vooruitgang of om productieredenen.