DURASTEP SOLID Roestvrij staal (304)

Trapneusprofil met antislipklasse R10 / V6 voor betegelde trappen.

Geldig vanaf: 01.06.2025



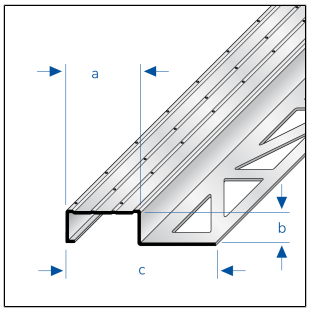

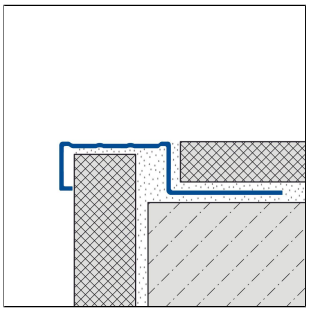

Bijpassende eindkappen zijn verkrijgbaar als accessoires.

TECHNISCHE AFMETINGEN EN PRODUCTVARIANTEN

Basis materiaal	[Roestvrij staal (304)]
Oppervlakte	[natuur]
Kleur	natuur
Lengte	250 cm
Zichtbreedte	30 mm
Hoogte	9 mm, 11 mm
Breedte	30 mm

ONDERHOUD

Roestvrij staal V2A/304 heeft geen speciaal onderhoud nodig. Het kan indien nodig eenvoudig worden gereinigd met schoon water en een paar druppels afwasmiddel. Daarna droogwrijven.

Vermijd zuurhoudende, alkalische en schurende reinigingsmiddelen. Vliegroest kan worden verwijderd met in de handel verkrijgbare poetsmiddelen die geschikt zijn voor roestvrij staal.

EIGENSCHAPPEN

Antislipklasse R11, verdringingsruimte V6

MATERIAAL

Roestvrij staal V2A/304 is bijzonder geschikt voor toepassingen met hoge mechanische belasting en bij bijzonder hoge eisen aan reinheid, hygiëne en chemische bestendigheid. Contact met producten die zoutzuur bevatten, moet worden vermeden.

Bij de verwerking mogen geen werktuigen van ongelegeerd staal worden gebruikt. Open snijkanten zijn niet roestbestendig. Indien nodig moet daar een aparte roestbescherming worden aangebracht.

Ook bij roestvrij staal is, afhankelijk van de omgevingsomstandigheden, aanslag mogelijk, die onmiddellijk moet worden verwijderd.

Opmerking: Om technische redenen zijn toleranties in de kleur van de materialen en de bedrukking mogelijk.
Alle informatie wordt naar eer en geweten verstrekt. Hieraan kunnen geen garanties worden ontleend.
We behouden ons het recht voor om technische wijzigingen aan te brengen in het belang van de vooruitgang of om productieredenen.

De bruikbaarheid met betrekking tot de mechanische en chemische Laadcapaciteit moet altijd per geval worden gecontroleerd.

VERWERKING

1. Kies het profiel op basis van de dikte van de tegels.
2. Breng de tegellijm aan met een getande troffel.
3. Druk het profiel in het lijmbed en lijn het uit.
4. Bevestigingslipjes over het gehele oppervlak gladstrijken.
5. Druk de tegels stevig aan en lijn ze zo uit dat ze gelijk liggen met de bovenrand van het profiel. Leg de tegels volledig vol.
6. Zaag het profiel in verstek om hoeken te vormen. Dicht de verstekvoeg af met een neutraal vernet silicone. Sluit de open zijden af met de passende eindkappen.
7. Laat een voeg van 1-2 mm vrij ten opzichte van het profiel.
8. Vul de ruimte tussen de tegels en het profiel volledig met voegmortel.
9. Sluit de open zijden af met de passende eindkappen.

Bescherm zichtbare oppervlakken tegen contact met tegellijm of voegmortel en reinig deze indien nodig onmiddellijk met een doek en schoon water. Droog vervolgens af.

Houdt rekening met de algemeen geldende constructieen techniek voorwaarden en normen conform de regels van de techniek en bouwvoorschriften.

PRODUCTVARIANTEN

Ident	Hoogte	Oppervlakte	Kleur	Lengte
DSTOE 90/250	9 mm	natuur	natuur	250 cm
DSTOE 110/250	11 mm	natuur	natuur	250 cm

Opmerking: Om technische redenen zijn toleranties in de kleur van de materialen en de bedrukking mogelijk.
Alle informatie wordt naar eer en geweten verstrekt. Hieraan kunnen geen garanties worden ontleend.
We behouden ons het recht voor om technische wijzigingen aan te brengen in het belang van de vooruitgang of om productieredenen.