DE Technisches Datenblatt

DUROSOL Messing

Winkel-Abschlussprofil für Wand und Boden mit schmaler Sichtkante.

Gültig ab: 01.06.2025


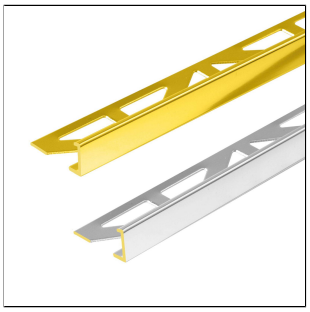
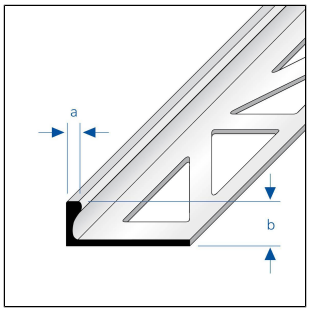

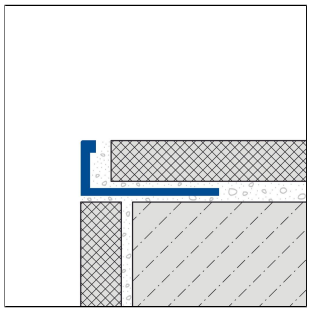

TECHNISCHE MAßE UND PRODUKTVARIANTEN

Grundmaterial	[Messing]
Oberfläche	[unbehandelt], [verchromt], [hochglanzpoliert]
Farbe	natur, chrom
Länge	100 cm, 250 cm
Sichtbreite (a)	2 mm, 3 mm, 2,5 mm, 2,7 mm
Höhe	3 mm, 6 mm, 8 mm, 9 mm, 10 mm, 11 mm, 15 mm, 20 mm, 22 mm, 25 mm, 40 mm, 12,5 mm, 18,5 mm, 27,5 mm

MATERIAL

Messing eignet sich besonders für Innenbereiche mit mittlerer mechanischer Belastung.

Messing oxidiert (patiniert) an der Luft. Bei Einsatz in Feuchträumen oder in Verbindung mit aggressiven Reinigungsmittel kann sich dieser Prozeß verstärken und es können sich Flecken bilden. Bei Bedarf mit speziellen Reinigungspasten nachpolieren.

Die Verwendbarkeit hinsichtlich der mechanischen und chemischen Belastbarkeit muss im Einzelfall immer überprüft werden.

PFLEGE

Messing benötigt keine besondere Pflege. Es kann bei Bedarf einfach mit klarem und sauberem Wasser unter Zugabe einiger Tropfen Haushaltsreiniger (Spülmittel, Zitronensäure) gereinigt werden. Anschließend trockenwischen.

Die bei unbehandelten Messingoberflächen mit der Zeit entstehende Patina kann durch Polieren mit einem weichen Tuch und Spülmittel oder Zitronensäure entfernt werden. Anschließend trockenwischen.

Keine scheuernden Produkte verwenden.

Hinweis: Aus technischen Gründen sind Toleranzen beim Farbausfall der Materialien und des Drucks möglich.
Alle Angaben erfolgen nach bestem Wissen und Gewissen. Eine Gewährleistung kann daraus nicht abgeleitet werden.
Technische Änderungen, die dem Fortschritt dienen, bzw. fertigungstechnisch bedingt sind, behalten wir uns vor.

VERARBEITUNG

1. DUROSOL-Profil entsprechend der Fliesenstärke auswählen.
2. Fliesenkleber mit einer Zahnkelle auftragen.
3. DUROSOL-Profil in das Klebebett eindrücken und ausrichten.
4. Befestigungsschenkel vollflächig überspachteln.
5. Fliesen fest eindrücken und so ausrichten, dass sie bündig mit der Profiloberkante abschließen. Fliesen vollsatt verlegen.
6. Zum Profil eine Fuge von 1-2 mm freilassen.
7. Raum zwischen Fliesen und Profil vollständig mit Fugenmörtel füllen.

Sichtbare Flächen vor Kontakt mit Fliesenkleber bzw. Fugenmörtel schützen und ggf. sofort mit einem Tuch und klarem Wasser reinigen. Anschliessend trocken reiben.

Die allgemein anerkannten Regeln der Technik sind zu beachten. Die Eignung hinsichtlich der mechanischen und chemischen Belastbarkeit muss immer im Einzelfall überprüft werden.

PRODUKTVARIANTEN

Referenz	Höhe	Oberfläche	Farbe	Länge
DSM 30/250	3 mm	unbehandelt	natur	250 cm
DSM 60-SP/250	6 mm	hochglanzpoliert	natur	250 cm
DSM 60/250	6 mm	unbehandelt	natur	250 cm
DSM 60-SC/250	6 mm	verchromt	chrom	250 cm
DSM 80-SP/250	8 mm	hochglanzpoliert	natur	250 cm
DSM 80/250	8 mm	unbehandelt	natur	250 cm
DSM 80-SC/250	8 mm	verchromt	chrom	250 cm
DSM 90/250	9 mm	unbehandelt	natur	250 cm
DSM 90-SC/250	9 mm	verchromt	chrom	250 cm
DSM 100-SP/250	10 mm	hochglanzpoliert	natur	250 cm
DSM 100/100	10 mm	unbehandelt	natur	100 cm
DSM 100/250	10 mm	unbehandelt	natur	250 cm
DSM 100-SC/100	10 mm	verchromt	chrom	100 cm
DSM 100-SC/250	10 mm	verchromt	chrom	250 cm
DSM 110/250	11 mm	unbehandelt	natur	250 cm
DSM 150/250	15 mm	unbehandelt	natur	250 cm
DSM 200/250	20 mm	unbehandelt	natur	250 cm
DSM 220/250	22 mm	unbehandelt	natur	250 cm
DSM 250/250	25 mm	unbehandelt	natur	250 cm
DSM 400/250	40 mm	unbehandelt	natur	250 cm
DSM 125-SP/250	12,5 mm	hochglanzpoliert	natur	250 cm
DSM 125/250	12,5 mm	unbehandelt	natur	250 cm
DSM 125-SC/250	12,5 mm	verchromt	chrom	250 cm

Hinweis: Aus technischen Gründen sind Toleranzen beim Farbausfall der Materialien und des Drucks möglich.
Alle Angaben erfolgen nach bestem Wissen und Gewissen. Eine Gewährleistung kann daraus nicht abgeleitet werden.
Technische Änderungen, die dem Fortschritt dienen, bzw. fertigungstechnisch bedingt sind, behalten wir uns vor.

DSM 185/250	18,5 mm	unbehandelt	natur	250 cm
DSM 275/250	27,5 mm	unbehandelt	natur	250 cm

Hinweis: Aus technischen Gründen sind Toleranzen beim Farbausfall der Materialien und des Drucks möglich.
Alle Angaben erfolgen nach bestem Wissen und Gewissen. Eine Gewährleistung kann daraus nicht abgeleitet werden.
Technische Änderungen, die dem Fortschritt dienen, bzw. fertigungstechnisch bedingt sind, behalten wir uns vor.