FR Fiche technique

DUROSOL Inox (304/316L)

Profilé de finition chant droit en inox


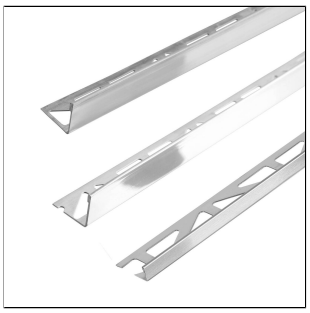
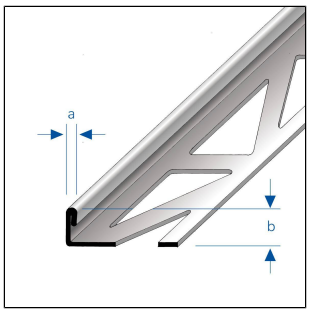

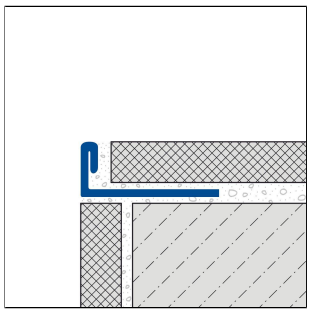

DIMENSIONS TECHNIQUES ET VARIANTES DE PRODUITS

Matériel	[Acier inox (304)], [Acier inox (316L)]
Surface	[brossé], [naturel], [poli super brillant]
Couleur	naturel
Longueur	100 cm, 250 cm, 270 cm, 300 cm
Partie visible	2,2 mm
Hauteur	2 mm, 3 mm, 6 mm, 7 mm, 8 mm, 9 mm, 10 mm, 11 mm, 14 mm, 15 mm, 17 mm, 20 mm, 22 mm, 25 mm, 30 mm, 4,5 mm, 12,5 mm, 16,5 mm, 17,5 mm

MATÉRIEL

L'acier inox (304) est particulièrement adapté aux domaines d'application soumis à de fortes contraintes mécaniques et lorsque les exigences en matière de propreté, d'hygiène et de résistance chimique sont particulièrement élevées. Le contact avec des produits contenant de l'acide chlorhydrique doit être évité.

Lors de la mise en œuvre, il ne faut pas utiliser d'outils en acier non allié. Les bords de coupe ouverts ne sont pas résistants à la rouille. Le cas échéant, il convient d'y appliquer une protection antirouille séparée.

Selon les conditions ambiantes, l'inox peut également présenter des traces de rouille, qu'il convient d'éliminer immédiatement.

L'aptitude à l'utilisation en termes de résistance mécanique et chimique doit toujours être vérifiée au cas par cas.

ENTRETIEN

L'acier inox (304) ne nécessite aucun entretien particulier. En cas de besoin, il suffit de le nettoyer à l'eau claire et propre en ajoutant quelques gouttes de liquide vaisselle. Essuyer ensuite.

Il convient d'éviter les produits de nettoyage acides, alcalins et abrasifs. La rouille volante peut être éliminée à l'aide de produits de polissage usuels adaptés à l'inox.

POSE

Remarque : pour des raisons techniques, des tolérances sont possibles en ce qui concerne la perte de couleur des matériaux et de l'impression.
Toutes les informations sont données en toute bonne foi. Aucune garantie ne peut en être déduite.
Nous nous réservons le droit de procéder à des modifications techniques dans l'intérêt du progrès ou pour des raisons techniques de fabrication.

Pour les clients de France métropolitaine et DOM-TOM, veuillez contacter :
DURAL SAS | 32 avenue de l'Océanie | F-91140 Villejust | France | Tel. 01.60.13.58.60 | accueil@dural.fr
Pour les autres clients veuillez contacter :
DURAL GmbH | Südring 11 | D-56412 Ruppach-Goldhausen | Germany | +49 2602/9261-0 | info@dural.de

1. Choisir le profilé en fonction de l'épaisseur du carrelage.
2. Appliquer la colle à carrelage à l'aide d'une truelle dentée.
3. Enfoncer le profilé dans le lit de colle et l'aligner.
4. Appliquer un mastic sur toute la surface de l'aile de fixation.
5. Enfoncer fermement les carreaux et les aligner de manière à ce qu'ils affleurent le bord supérieur du profilé. Poser les carreaux à pleine épaisseur.
6. Laisser un joint de 1-2 mm avec le profilé.
7. Remplir entièrement l'espace entre les carreaux et le profilé avec du mortier de jointoiement.

Pour couper les profilés, utiliser une meuleuse d'angle à vitesse lente avec un disque à tronçonner approprié. Il faut éviter que des étincelles de coupe ne se déposent sur les surfaces des profilés.

Protéger les surfaces visibles de tout contact avec la colle à carrelage ou le mortier de jointoiement et, le cas échéant, les nettoyer immédiatement avec un chiffon et de l'eau claire. Frotter ensuite pour sécher.

Les règles techniques généralement reconnues doivent être respectées. L'aptitude en termes de résistance mécanique et chimique doit toujours être vérifiée au cas par cas.

VARIANTES DE PRODUITS

Ident	Hauteur	Surface	Couleur	Longueur
DSE 20-SF/250	2 mm	brossé	naturel	250 cm
DSE 20/250	2 mm	naturel	naturel	250 cm
DSE 30-SF/250	3 mm	brossé	naturel	250 cm
DSE 30/250	3 mm	naturel	naturel	250 cm
DSE 30-SP/250	3 mm	poli super brillant	naturel	250 cm
DSE 60-SF/100	6 mm	brossé	naturel	100 cm
DSE 60-SF/250	6 mm	brossé	naturel	250 cm
DSE 60-SF/300	6 mm	brossé	naturel	300 cm
DSE 60/100	6 mm	naturel	naturel	100 cm
DSE 60/250	6 mm	naturel	naturel	250 cm
DSE 60 V4A/250	6 mm	naturel	naturel	250 cm
DSE 60/270	6 mm	naturel	naturel	270 cm
DSE 60/300	6 mm	naturel	naturel	300 cm
DSE 60-SP/250	6 mm	poli super brillant	naturel	250 cm
DSE 70-SF/100	7 mm	brossé	naturel	100 cm
DSE 70-SF/250	7 mm	brossé	naturel	250 cm
DSE 70-SF/270	7 mm	brossé	naturel	270 cm
DSE 70-SF/300	7 mm	brossé	naturel	300 cm
DSE 70/100	7 mm	naturel	naturel	100 cm
DSE 70/250	7 mm	naturel	naturel	250 cm
DSE 70/270	7 mm	naturel	naturel	270 cm

Remarque : pour des raisons techniques, des tolérances sont possibles en ce qui concerne la perte de couleur des matériaux et de l'impression.
Toutes les informations sont données en toute bonne foi. Aucune garantie ne peut en être déduite.
Nous nous réservons le droit de procéder à des modifications techniques dans l'intérêt du progrès ou pour des raisons techniques de fabrication.

Pour les clients de France métropolitaine et DOM-TOM, veuillez contacter :
DURAL SAS | 32 avenue de l'Océanie | F-91140 Villejust | France | Tel. 01.60.13.58.60 | accueil@dural.fr
Pour les autres clients veuillez contacter :
DURAL GmbH | Südring 11 | D-56412 Ruppach-Goldhausen | Germany | +49 2602/9261-0 | info@dural.de

DSE 70/300	7 mm	naturel	naturel	300 cm
DSE 80-SF/100	8 mm	brossé	naturel	100 cm
DSE 80-SF/250	8 mm	brossé	naturel	250 cm
DSE 80-SF/270	8 mm	brossé	naturel	270 cm
DSE 80-SF/300	8 mm	brossé	naturel	300 cm
DSE 80/100	8 mm	naturel	naturel	100 cm
DSE 80/250	8 mm	naturel	naturel	250 cm
DSE 80 V4A/250	8 mm	naturel	naturel	250 cm
DSE 80/270	8 mm	naturel	naturel	270 cm
DSE 80/300	8 mm	naturel	naturel	300 cm
DSE 80-SP/250	8 mm	poli super brillant	naturel	250 cm
DSE 90-SF/100	9 mm	brossé	naturel	100 cm
DSE 90-SF/270	9 mm	brossé	naturel	270 cm
DSE 90-SF/300	9 mm	brossé	naturel	300 cm
DSE 90/100	9 mm	naturel	naturel	100 cm
DSE 90/250	9 mm	naturel	naturel	250 cm
DSE 90/270	9 mm	naturel	naturel	270 cm
DSE 90/300	9 mm	naturel	naturel	300 cm
DSE 90-SP/250	9 mm	poli super brillant	naturel	250 cm
DSE 100-SF/100	10 mm	brossé	naturel	100 cm
DSE 100-SF/250	10 mm	brossé	naturel	250 cm
DSE 100-SF/270	10 mm	brossé	naturel	270 cm
DSE 100-SF/300	10 mm	brossé	naturel	300 cm
DSE 100/100	10 mm	naturel	naturel	100 cm
DSE 100/250	10 mm	naturel	naturel	250 cm
DSE 100 V4A/250	10 mm	naturel	naturel	250 cm
DSE 100/270	10 mm	naturel	naturel	270 cm
DSE 100/300	10 mm	naturel	naturel	300 cm
DSE 100-SP/250	10 mm	poli super brillant	naturel	250 cm
DSE 110-SF/100	11 mm	brossé	naturel	100 cm
DSE 110-SF/250	11 mm	brossé	naturel	250 cm
DSE 110-SF/270	11 mm	brossé	naturel	270 cm
DSE 110-SF/300	11 mm	brossé	naturel	300 cm
DSE 110/100	11 mm	naturel	naturel	100 cm
DSE 110/250	11 mm	naturel	naturel	250 cm
DSE 110/270	11 mm	naturel	naturel	270 cm
DSE 110/300	11 mm	naturel	naturel	300 cm

Remarque : pour des raisons techniques, des tolérances sont possibles en ce qui concerne la perte de couleur des matériaux et de l'impression.
Toutes les informations sont données en toute bonne foi. Aucune garantie ne peut en être déduite.
Nous nous réservons le droit de procéder à des modifications techniques dans l'intérêt du progrès ou pour des raisons techniques de fabrication.

Pour les clients de France métropolitaine et DOM-TOM, veuillez contacter :
DURAL SAS | 32 avenue de l'Océanie | F-91140 Villejust | France | Tel. 01.60.13.58.60 | accueil@dural.fr
Pour les autres clients veuillez contacter :
DURAL GmbH | Südring 11 | D-56412 Ruppach-Goldhausen | Germany | +49 2602/9261-0 | info@dural.de

DSE 110-SP/250	11 mm	poli super brillant	naturel	250 cm
DSE 140/250	14 mm	naturel	naturel	250 cm
DSE 150/250	15 mm	naturel	naturel	250 cm
DSE 150/300	15 mm	naturel	naturel	300 cm
DSE 150-SP/250	15 mm	poli super brillant	naturel	250 cm
DSE 170-SF/250	17 mm	brossé	naturel	250 cm
DSE 170/250	17 mm	naturel	naturel	250 cm
DSE 170-SP/250	17 mm	poli super brillant	naturel	250 cm
DSE 200-SF/250	20 mm	brossé	naturel	250 cm
DSE 200/250	20 mm	naturel	naturel	250 cm
DSE 200-SP/250	20 mm	poli super brillant	naturel	250 cm
DSE 220/250	22 mm	naturel	naturel	250 cm
DSE 220-SP/250	22 mm	poli super brillant	naturel	250 cm
DSE 250/250	25 mm	naturel	naturel	250 cm
DSE 250-SP/250	25 mm	poli super brillant	naturel	250 cm
DSE 300/250	30 mm	naturel	naturel	250 cm
DSE 300-SP/250	30 mm	poli super brillant	naturel	250 cm
DSE 45-SF/250	4,5 mm	brossé	naturel	250 cm
DSE 45/250	4,5 mm	naturel	naturel	250 cm
DSE 45-SP/250	4,5 mm	poli super brillant	naturel	250 cm
DSE 125-SF/250	12,5 mm	brossé	naturel	250 cm
DSE 125/100	12,5 mm	naturel	naturel	100 cm
DSE 125/250	12,5 mm	naturel	naturel	250 cm
DSE 125 V4A/250	12,5 mm	naturel	naturel	250 cm
DSE 125/300	12,5 mm	naturel	naturel	300 cm
DSE 125-SP/250	12,5 mm	poli super brillant	naturel	250 cm
DSE 165/250	16,5 mm	naturel	naturel	250 cm
DSE 165-SP/250	16,5 mm	poli super brillant	naturel	250 cm
DSE 175/250	17,5 mm	naturel	naturel	250 cm
DSE 175-SP/250	17,5 mm	poli super brillant	naturel	250 cm

Remarque : pour des raisons techniques, des tolérances sont possibles en ce qui concerne la perte de couleur des matériaux et de l'impression.
Toutes les informations sont données en toute bonne foi. Aucune garantie ne peut en être déduite.
Nous nous réservons le droit de procéder à des modifications techniques dans l'intérêt du progrès ou pour des raisons techniques de fabrication.

Pour les clients de France métropolitaine et DOM-TOM, veuillez contacter :
DURAL SAS | 32 avenue de l'Océanie | F-91140 Villejust | France | Tel. 01.60.13.58.60 | accueil@dural.fr
Pour les autres clients veuillez contacter :
DURAL GmbH | Südring 11 | D-56412 Ruppach-Goldhausen | Germany | +49 2602/9261-0 | info@dural.de