DUROSOL Edelstahl (V2A/304) Z-Flex

Biegbares Winkel Abschlussprofil aus Edelstahl

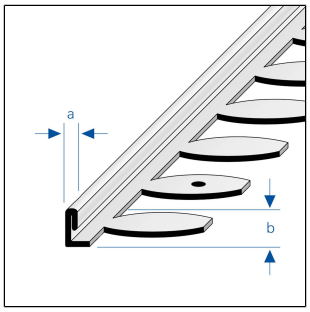

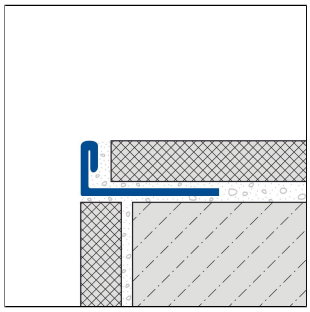

TECHNISCHE MAßE UND PRODUKTVARIANTEN

Grundmaterial	Edelstahl (V2A/304)
Oberfläche	hochglanzpoliert, unbehandelt
Farbe	natur
Länge	250 cm
Sichtbreite (a)	2,2 mm
Höhe (b)	3 mm, 6 mm, 8 mm, 10 mm, 11 mm, 4,5 mm, 12,5 mm
Nettogewicht kg/Basiseinheit	0,26, 0,106, 0,118, 0,137, 0,149, 0,162, 0,178

MATERIAL

Edelstahl V2A/304 eignet sich besonders für mechanisch hoch belastete Anwendungsbereiche und bei besonders hohen Anforderungen an Sauberkeit, Hygiene und chemischer Beständigkeit. Der Kontakt mit Salzsäurehaltigen Produkten ist zu vermeiden.

Bei der Verarbeitung dürfen keine Werkzeuge aus unlegiertem Stahl verwendet werden. Offene Schnittkanten sind nicht rostbeständig. Ggf. ist dort ein separater Rostschutz anzubringen.

Auch bei Edelstahl ist je nach Umgebungsbedingungen Flugrost möglich, der umgehend entfernt werden sollte.

Die Verwendbarkeit hinsichtlich der mechanischen und chemischen Belastbarkeit muss immer im Einzelfall immer überprüft werden.

PFLEGE

Edelstahl V2A/304 benötigt keine besondere Pflege. Es kann bei Bedarf einfach mit klarem und sauberem Wasser unter Zugabe einiger Tropfen Spülmittel gereinigt werden. Anschließend trockenwischen.

Säurehaltige und schmirgelnde Reinigungsmittel sind zu vermeiden. Flugrost kann mit handelsüblichen, für Edelstahl geeigneten Polituren entfernt werden.

VERARBEITUNG

09 May 2025 09:07 PM

Hinweis: Aus technischen Gründen sind Toleranzen beim Farbausfall der Materialien und des Drucks möglich.
Alle Angaben erfolgen nach bestem Wissen und Gewissen. Eine Gewährleistung kann daraus nicht abgeleitet werden.
Technische Änderungen, die dem Fortschritt dienen, bzw. fertigungstechnisch bedingt sind, behalten wir uns vor.

1. DUROSOL-Profil entsprechend der Fliesenstärke auswählen.
2. Fliesenkleber mit einer Zahnkelle auftragen.
3. DUROSOL-Profil in das Klebebett eindrücken und ausrichten.
4. Befestigungsschenkel vollflächig überspachteln.
5. Fliesen fest eindrücken und so ausrichten, dass sie bündig mit der Profiloberkante abschließen. Fliesen vollsatt verlegen.
6. Zum Profil eine Fuge von 1-2 mm freilassen.
7. Raum zwischen Fliesen und Profil vollständig mit Fugmörtel füllen.

Zum Schneiden der Profile ist ein langsam laufender Winkelschleifer mit geeigneter Trennscheibe zu verwenden. Das Ablagern von Schneidefunken auf den Profiloberflächen ist zu verhindern.

Sichtbare Flächen vor Kontakt mit Fliesenkleber bzw. Fugenmörtel schützen und ggf. sofort mit einem Tuch und klarem Wasser reinigen. Anschliessend trocken reiben.

Die allgemein anerkannten Regeln der Technik sind zu beachten. Die Eignung hinsichtlich der mechanischen und chemischen Belastbarkeit muss immer im Einzelfall überprüft werden.

PRODUKTVARIANTEN

Ident	Höhe (b)	Oberfläche	Farbe	Länge
DSE 30-ZF/250	3 mm	unbehandelt	natur	250 cm
DSE 60-ZF/250	6 mm	unbehandelt	natur	250 cm
DSE 80-ZF/250	8 mm	unbehandelt	natur	250 cm
DSE 100-SP-ZF/250	10 mm	hochglanzpoliert		250 cm
DSE 100-ZF/250	10 mm	unbehandelt	natur	250 cm
DSE 110-SP-ZF/250	11 mm	hochglanzpoliert		250 cm
DSE 110-ZF/250	11 mm	unbehandelt	natur	250 cm
DSE 45-ZF/250	4,5 mm	unbehandelt	natur	250 cm
DSE 125-SP-ZF/250	12,5 mm	hochglanzpoliert		250 cm
DSE 125-ZF/250	12,5 mm	unbehandelt	natur	250 cm

Hinweis: Aus technischen Gründen sind Toleranzen beim Farbausfall der Materialien und des Drucks möglich.
Alle Angaben erfolgen nach bestem Wissen und Gewissen. Eine Gewährleistung kann daraus nicht abgeleitet werden.
Technische Änderungen, die dem Fortschritt dienen, bzw. fertigungstechnisch bedingt sind, behalten wir uns vor.

DURAL GmbH | Südring 11 | D-56412 Ruppach-Goldhausen | Germany | +49 2602/9261-0 | Info@dural.com

Die anerkannten Regeln der Technik sind zu beachten. Vorherige Datenblätter verlieren ihre Gültigkeit.