FR Fiche technique

DUROSOL Aluminium Z-Flex

Profilé cintrable de finition chant plat en aluminium



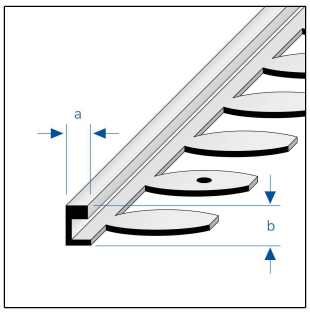

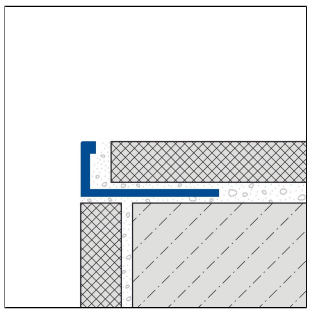

DIMENSIONS TECHNIQUES ET VARIANTES DE PRODUITS

Matériel	[Aluminium]
Surface	[naturel], [anodisé]
Couleur	naturel, argent
Longueur	250 cm
Partie visible	3 mm
Hauteur	2 mm, 3 mm, 6 mm, 8 mm, 10 mm, 11 mm, 15 mm, 20 mm, 22 mm, 25 mm, 4,5 mm, 12,5 mm, 18,5 mm

MATÉRIEL

L'aluminium peut être utilisé partout où une résistance mécanique moyenne est attendue. Le contact avec des matériaux alcalins (p. ex. colle à carrelage) peut entraîner des décolorations qui ne peuvent guère être éliminées ultérieurement. Une forte humidité de l'air pendant la phase de séchage peut renforcer ce processus. Toujours essuyer immédiatement la colle à carrelage ou la pâte à joint sur les surfaces visibles avec beaucoup d'eau, puis essuyer à sec et veiller à une bonne aération de la pièce.

L'aptitude en termes de résistance mécanique et chimique doit toujours être vérifiée au cas par cas.

ENTRETIEN

L'aluminium ne nécessite pas d'entretien particulier. En cas de besoin, il suffit de le nettoyer à l'eau claire et propre en ajoutant quelques gouttes de liquide vaisselle. Essuyer ensuite.

Il convient d'éviter les produits de nettoyage acides, alcalins et abrasifs.

POSE

1. Choisir le profilé en fonction de l'épaisseur du carrelage.
2. Appliquer la colle à carrelage à l'aide d'une truelle dentée.
3. Enfoncer le profilé dans le lit de colle et l'aligner.
4. Appliquer un enduit sur toute la surface de l'aile de fixation.
5. Enfoncer fermement les carreaux et les aligner de manière à ce qu'ils affleurent le bord supérieur du profilé. Poser les carreaux à

Remarque : pour des raisons techniques, des tolérances sont possibles en ce qui concerne la perte de couleur des matériaux et de l'impression.
Toutes les informations sont données en toute bonne foi. Aucune garantie ne peut en être déduite.
Nous nous réservons le droit de procéder à des modifications techniques dans l'intérêt du progrès ou pour des raisons techniques de fabrication.

Pour les clients de France métropolitaine et DOM-TOM, veuillez contacter :
DURAL SAS | 32 avenue de l'Océanie | F-91140 Villejust | France | Tel. 01.60.13.58.60 | accueil@dural.fr
Pour les autres clients veuillez contacter :
DURAL GmbH | Südring 11 | D-56412 Ruppach-Goldhausen | Germany | +49 2602/9261-0 | info@dural.de

pleine épaisseur.
6. Laisser un joint de 1-2 mm avec le profilé.
7. Remplir entièrement l'espace entre les carreaux et le profilé avec du mortier à joint.

Protéger les surfaces visibles du contact avec la colle à carrelage ou le mortier de jointoiement et, le cas échéant, les nettoyer immédiatement avec un chiffon et de l'eau claire. Frotter ensuite pour sécher.

Les règles techniques généralement reconnues doivent être respectées. L'aptitude en termes de résistance mécanique et chimique doit toujours être vérifiée au cas par cas.

VARIANTES DE PRODUITS

Ident	Hauteur	Surface	Couleur	Longueur
DSAE 20-ZF/250	2 mm	anodisé	argent	250 cm
DSA 20-ZF/250	2 mm	naturel	naturel	250 cm
DSAE 30-ZF/250	3 mm	anodisé	argent	250 cm
DSA 30-ZF/250	3 mm	naturel	naturel	250 cm
DSAE 60-ZF/250	6 mm	anodisé	argent	250 cm
DSA 60-ZF/250	6 mm	naturel	naturel	250 cm
DSAE 80-ZF/250	8 mm	anodisé	argent	250 cm
DSA 80-ZF/250	8 mm	naturel	naturel	250 cm
DSAE 100-ZF/250	10 mm	anodisé	argent	250 cm
DSA 100-ZF/250	10 mm	naturel	naturel	250 cm
DSAE 110-ZF/250	11 mm	anodisé	argent	250 cm
DSA 110-ZF/250	11 mm	naturel	naturel	250 cm
DSAE 150-ZF/250	15 mm	anodisé	argent	250 cm
DSA 150-ZF/250	15 mm	naturel	naturel	250 cm
DSA 200-ZF/250	20 mm	naturel	naturel	250 cm
DSA 220-ZF/250	22 mm	naturel	naturel	250 cm
DSA 250-ZF/250	25 mm	naturel	naturel	250 cm
DSAE 45-ZF/250	4,5 mm	anodisé	argent	250 cm
DSA 45-ZF/250	4,5 mm	naturel	naturel	250 cm
DSAE 125-ZF/250	12,5 mm	anodisé	argent	250 cm
DSA 125-ZF/250	12,5 mm	naturel	naturel	250 cm
DSA 185-ZF/250	18,5 mm	naturel	naturel	250 cm

Remarque : pour des raisons techniques, des tolérances sont possibles en ce qui concerne la perte de couleur des matériaux et de l'impression.
Toutes les informations sont données en toute bonne foi. Aucune garantie ne peut en être déduite.
Nous nous réservons le droit de procéder à des modifications techniques dans l'intérêt du progrès ou pour des raisons techniques de fabrication.

Pour les clients de France métropolitaine et DOM-TOM, veuillez contacter :
DURAL SAS | 32 avenue de l'Océanie | F-91140 Villejust | France | Tel. 01.60.13.58.60 | accueil@dural.fr
Pour les autres clients veuillez contacter :
DURAL GmbH | Südring 11 | D-56412 Ruppach-Goldhausen | Germany | +49 2602/9261-0 | info@dural.de