# DUROSOL Aluminium Z-Flex

Biegbares Winkel Abschlussprofil aus Aluminium

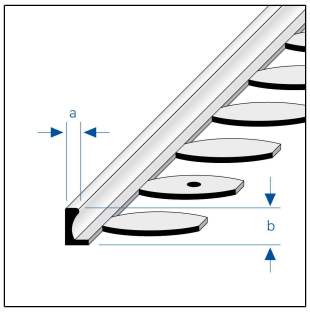

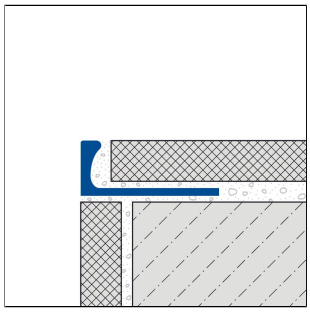

## TECHNISCHE MAßE UND PRODUKTVARIANTEN

| | |
|---|---|
| Grundmaterial | Aluminium |
| Oberfläche | unbehandelt, eloxiert |
| Farbe | natur, silber |
| Länge | 250 cm |
| Sichtbreite a | 3 mm |
| Höhe b | 2 mm, 3 mm, 6 mm, 8 mm, 10 mm, 11 mm, 15 mm, 20 mm, 22 mm, 25 mm, 4,5 mm, 12,5 mm, 18,5 mm |

## MATERIAL

Aluminium kann überall dort eingesetzt werden, wo eine mittlere mechanische Belastbarkeit zu erwarten ist. Kontakt mit alkalischen Materialien (z.B. Fliesenkleber) kann zu Vefärbungen führen, die nachträglich kaum beseitigt werden können. Hohe Luftfeuchtigkeit während der Trocknungsphase kann diesen Prozeß verstärken. Fliesenkleber oder Fugenmasse an sichtbaren Flächen immer sofort mit viel Wasser abwischen, anschließend trockenwischen und für eine gute Raumlüftung sorgen.

Die Eignung hinsichtlich der mechanischen und chemischen Belastbarkeit muss immer im Einzelfall überprüft werden.

## PFLEGE

Aluminium benötigt keine besondere Pflege. Es kann bei Bedarf einfach mit klarem und sauberem Wasser unter Zugabe einiger Tropfen Spülmittel feucht gereinigt werden. Anschließend trockenwischen.

Säurehaltige und schmirgelnde Reinigungsmittel sind zu vermeiden.

## VERARBEITUNG

1. DUROSOL-Profil entsprechend der Fliesenstärke auswählen.
2. Fliesenkleber mit einer Zahnkelle auftragen.

3. DUROSOL-Profil in das Klebebett eindrücken und ausrichten.
4. Befestigungsschenkel vollflächig überspachteln.
5. Fliesen fest eindrücken und so ausrichten, dass sie bündig mit der Profiloberkante abschließen. Fliesen vollsatt verlegen.
6. Zum Profil eine Fuge von 1-2 mm freilassen.
7. Raum zwischen Fliesen und Profil vollständig mit Fugenmörtel füllen.

Sichtbare Flächen vor Kontakt mit Fliesenkleber bzw. Fugenmörtel schützen und ggf. sofort mit einem Tuch und klarem Wasser reinigen. Anschliessend trocken reiben.

Die allgemein anerkannten Regeln der Technik sind zu beachten. Die Eignung hinsichtlich der mechanischen und chemischen Belastbarkeit muss immer im Einzelfall überprüft werden.

## PRODUKTVARIANTEN

| Referenz | Höhe b | Oberfläche | Farbe | Länge |
|---|---|---|---|---|
| DSAE 20-ZF/250 | 2 mm | eloxiert | silber | 250 cm |
| DSA 20-ZF/250 | 2 mm | unbehandelt | natur | 250 cm |
| DSAE 30-ZF/250 | 3 mm | eloxiert | silber | 250 cm |
| DSA 30-ZF/250 | 3 mm | unbehandelt | natur | 250 cm |
| DSAE 60-ZF/250 | 6 mm | eloxiert | silber | 250 cm |
| DSA 60-ZF/250 | 6 mm | unbehandelt | natur | 250 cm |
| DSAE 80-ZF/250 | 8 mm | eloxiert | silber | 250 cm |
| DSA 80-ZF/250 | 8 mm | unbehandelt | natur | 250 cm |
| DSAE 100-ZF/250 | 10 mm | eloxiert | silber | 250 cm |
| DSA 100-ZF/250 | 10 mm | unbehandelt | natur | 250 cm |
| DSAE 110-ZF/250 | 11 mm | eloxiert | silber | 250 cm |
| DSA 110-ZF/250 | 11 mm | unbehandelt | natur | 250 cm |
| DSAE 150-ZF/250 | 15 mm | eloxiert | silber | 250 cm |
| DSA 150-ZF/250 | 15 mm | unbehandelt | natur | 250 cm |
| DSA 200-ZF/250 | 20 mm | unbehandelt | natur | 250 cm |
| DSA 220-ZF/250 | 22 mm | unbehandelt | natur | 250 cm |
| DSA 250-ZF/250 | 25 mm | unbehandelt | natur | 250 cm |
| DSAE 45-ZF/250 | 4,5 mm | eloxiert | silber | 250 cm |
| DSA 45-ZF/250 | 4,5 mm | unbehandelt | natur | 250 cm |
| DSAE 125-ZF/250 | 12,5 mm | eloxiert | silber | 250 cm |
| DSA 125-ZF/250 | 12,5 mm | unbehandelt | natur | 250 cm |
| DSA 185-ZF/250 | 18,5 mm | unbehandelt | natur | 250 cm |