FR Fiche technique

DURONDELL Aluminium

Profilés muraux de finition 1/4 de rond en aluminium



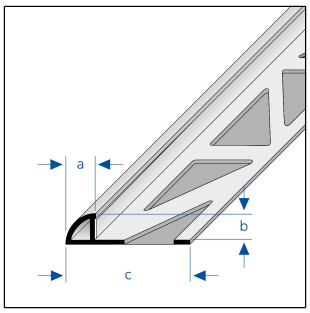

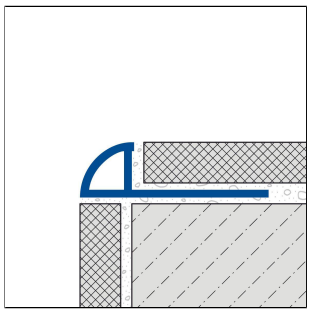

DIMENSIONS TECHNIQUES ET VARIANTES DE PRODUITS

Matériel	[Aluminium]
Surface	[thermolaqué], [thermolaqué structuré], [anodisé], [anodisé super brillant], [brossé],[anodisé super brillant]
Couleur	blanc chaud, gris platine, telegris 2 (RAL 7046), telegris 4 (RAL 7047), beige, anthracite, marron , argent, or, titane, silver bullet, storm, misty gray, delorean gray, shadow, french gray, alabaster, mobe pearl, kaluha cream, hemp, flash walnut, blanc perle (RAL 1013), beige gris (RAL 1019), gris ardoise (RAL 7015), gris clair (RAL 7035), gris agate (RAL 7038), brun pále (RAL 8025), brun terre (RAL 8028), blanc gris (RAL 9002)
Longueur	250 cm, 300 cm
Partie visible	14 mm, 7,5 mm, 9,5 mm, 11,5 mm, 12,5 mm
Hauteur	6 mm, 8 mm, 10 mm, 11 mm, 12,5 mm

ACCESSOIRES

Des pièces d'angle assorties sont disponibles en tant qu'accessoires.

MATÉRIEL

L'aluminium peut être utilisé partout où une résistance mécanique moyenne est attendue. Le contact avec des matériaux alcalins (p. ex. colle à carrelage) peut entraîner des décolorations qui ne peuvent quasiment plus être éliminées ultérieurement. Une forte humidité de l'air pendant la phase de séchage peut renforcer ce processus. Toujours essuyer immédiatement la colle à carrelage ou le mortier de jointoiement sur les surfaces visibles avec beaucoup d'eau, puis essuyer à sec et veiller à une bonne aération de la pièce.

L'aptitude en termes de résistance mécanique et chimique doit toujours être vérifiée au cas par cas.

ENTRETIEN

L'aluminium ne nécessite pas d'entretien particulier. En cas de besoin, il suffit de le nettoyer à l'eau claire et propre en ajoutant quelques gouttes de liquide vaisselle. Essuyer ensuite.

Il convient d'éviter les produits de nettoyage acides, alcalins et abrasifs.

POSE

Remarque : pour des raisons techniques, des tolérances sont possibles en ce qui concerne la perte de couleur des matériaux et de l'impression.
Toutes les informations sont données en toute bonne foi. Aucune garantie ne peut en être déduite.
Nous nous réservons le droit de procéder à des modifications techniques dans l'intérêt du progrès ou pour des raisons techniques de fabrication.

Pour les clients de France métropolitaine et DOM-TOM, veuillez contacter :
DURAL SAS | 32 avenue de l'Océanie | F-91140 Villejust | France | Tel. 01.60.13.58.60 | accueil@dural.fr
Pour les autres clients veuillez contacter :
DURAL GmbH | Südring 11 | D-56412 Ruppach-Goldhausen | Germany | +49 2602/9261-0 | info@dural.de

1. Choisir le profilé en fonction de l'épaisseur du carrelage.
2. Appliquer la colle à carrelage à l'aide d'une truelle dentée.
3. Enfoncer le profilé dans le lit de colle et l'aligner.
4. Appliquer un enduit sur toute la surface de l'aile de fixation.
5. Enfoncer fermement les carreaux et les aligner de manière à ce qu'ils affleurent le bord supérieur du profilé. Poser les carreaux à pleine épaisseur.
6. Utiliser des pièces d'angle intérieures ou extérieures adaptées.
7. Laisser un joint de 1-2 mm avec le profilé.
8. Remplir entièrement l'espace entre les carreaux et le profilé avec du mortier à joint.

Protéger les surfaces visibles du contact avec la colle à carrelage ou le mortier de jointoiement et, le cas échéant, les nettoyer immédiatement avec un chiffon et de l'eau claire. Frotter ensuite pour sécher.

Les règles techniques généralement reconnues doivent être respectées. L'aptitude en termes de résistance mécanique et chimique doit toujours être vérifiée au cas par cas.

VARIANTES DE PRODUITS

Ident	Hauteur	Surface	Couleur	Longueur
DRA 662/250	6 mm	anodisé super brillant	argent	250 cm
DRA 662/300	6 mm	anodisé super brillant	argent	300 cm
DRAE 60/250	6 mm	anodisé	argent	250 cm
DRAE 60/300	6 mm	anodisé	argent	300 cm
DRAE 60-G/250	6 mm	anodisé	or	250 cm
DRACS 633/250	6 mm	thermolaqué structuré	anthracite	250 cm
DRACS 632/250	6 mm	thermolaqué structuré	beige	250 cm
DRACS 635/250	6 mm	thermolaqué structuré	marron	250 cm
DRA 862/250	8 mm	anodisé super brillant	argent	250 cm
DRA 862/300	8 mm	anodisé super brillant	argent	300 cm
DRAE 80/250	8 mm	anodisé	argent	250 cm
DRAE 80/300	8 mm	anodisé	argent	300 cm
DRAE 80-G/250	8 mm	anodisé	or	250 cm
DRAE 80-T/250	8 mm	anodisé	titane	250 cm
DRA 862-SF/250	8 mm	brossé, anodisé super brillant	argent	250 cm
DRA 862-SF/300	8 mm	brossé, anodisé super brillant	argent	300 cm
DRA 863-SF/250	8 mm	brossé, anodisé super brillant	titane	250 cm
DRACS 833/250	8 mm	thermolaqué structuré	anthracite	250 cm
DRACS 832/250	8 mm	thermolaqué structuré	beige	250 cm
DRACS 835/250	8 mm	thermolaqué structuré	marron	250 cm
DRAC 853/250	8 mm	thermolaqué	titane	250 cm
DRA 1062/250	10 mm	anodisé super brillant	argent	250 cm

Remarque : pour des raisons techniques, des tolérances sont possibles en ce qui concerne la perte de couleur des matériaux et de l'impression.
Toutes les informations sont données en toute bonne foi. Aucune garantie ne peut en être déduite.
Nous nous réservons le droit de procéder à des modifications techniques dans l'intérêt du progrès ou pour des raisons techniques de fabrication.

Pour les clients de France métropolitaine et DOM-TOM, veuillez contacter :
DURAL SAS | 32 avenue de l'Océanie | F-91140 Villejust | France | Tel. 01.60.13.58.60 | accueil@dural.fr
Pour les autres clients veuillez contacter :
DURAL GmbH | Südring 11 | D-56412 Ruppach-Goldhausen | Germany | +49 2602/9261-0 | info@dural.de

DRA 1062/300	10 mm	anodisé super brillant	argent	300 cm
DRA 1061/250	10 mm	anodisé super brillant	or	250 cm
DRAE 100/250	10 mm	anodisé	argent	250 cm
DRAE 100/300	10 mm	anodisé	argent	300 cm
DRAE 100-G/250	10 mm	anodisé	or	250 cm
DRAE 100-T/250	10 mm	anodisé	titane	250 cm
DRA 1062-SF/250	10 mm	brossé, anodisé super brillant	argent	250 cm
DRA 1062-SF/300	10 mm	brossé, anodisé super brillant	argent	300 cm
DRA 1063-SF/250	10 mm	brossé, anodisé super brillant	titane	250 cm
DRACS 1033/250	10 mm	thermolaqué structuré	anthracite	250 cm
DRACS 1032/250	10 mm	thermolaqué structuré	beige	250 cm
DRACS 1035/250	10 mm	thermolaqué structuré	marron	250 cm
DRAC 1053/250	10 mm	thermolaqué	titane	250 cm
DRAE 110/250	11 mm	anodisé	argent	250 cm
DRACS 1133/250	11 mm	thermolaqué structuré	anthracite	250 cm
DRACS 1132/250	11 mm	thermolaqué structuré	beige	250 cm
DRACS 1135/250	11 mm	thermolaqué structuré	marron	250 cm
DRA 1262/250	12,5 mm	anodisé super brillant	argent	250 cm
DRAE 125/250	12,5 mm	anodisé	argent	250 cm
DRAE 125/300	12,5 mm	anodisé	argent	300 cm
DRAE 125-G/250	12,5 mm	anodisé	or	250 cm
DRAE 125-T/250	12,5 mm	anodisé	titane	250 cm
DRA 1262-SF/250	12,5 mm	brossé, anodisé super brillant	argent	250 cm
DRA 1262-SF/300	12,5 mm	brossé, anodisé super brillant	argent	300 cm
DRA 1263-SF/250	12,5 mm	brossé, anodisé super brillant	titane	250 cm
DRACS 1233/250	12,5 mm	thermolaqué structuré	anthracite	250 cm
DRACS 1232/250	12,5 mm	thermolaqué structuré	beige	250 cm
DRACS 1235/250	12,5 mm	thermolaqué structuré	marron	250 cm
DRAC 1253/250	12,5 mm	thermolaqué	titane	250 cm
DRAC 8152/250		anodisé	blanc chaud	
DRAC 10189/100		thermolaqué	alabaster	
DRAC 10189/250		thermolaqué	alabaster	
DRAC 8189/250		thermolaqué	alabaster	
DRAC 80-1019/250		thermolaqué	beige gris (RAL 1019)	
DRAC 100-1019/250		thermolaqué	beige gris (RAL 1019)	
DRAC 10152/250		thermolaqué	blanc chaud	
DRAC 10152-Y/2		thermolaqué	blanc chaud	

Remarque : pour des raisons techniques, des tolérances sont possibles en ce qui concerne la perte de couleur des matériaux et de l'impression.
Toutes les informations sont données en toute bonne foi. Aucune garantie ne peut en être déduite.
Nous nous réservons le droit de procéder à des modifications techniques dans l'intérêt du progrès ou pour des raisons techniques de fabrication.

Pour les clients de France métropolitaine et DOM-TOM, veuillez contacter :
DURAL SAS | 32 avenue de l'Océanie | F-91140 Villejust | France | Tel. 01.60.13.58.60 | accueil@dural.fr
Pour les autres clients veuillez contacter :
DURAL GmbH | Südring 11 | D-56412 Ruppach-Goldhausen | Germany | +49 2602/9261-0 | info@dural.de

DRAC 10152/100		thermolaqué	blanc chaud	
DRAC 80-9002/250		thermolaqué	blanc gris (RAL 9002)	
DRAC 100-9002/250		thermolaqué	blanc gris (RAL 9002)	
DRAC 100-1013/250		thermolaqué	blanc perle (RAL 1013)	
DRAC 80-1013/250		thermolaqué	blanc perle (RAL 1013)	
DRAC 80-8025/250		thermolaqué	brun pále (RAL 8025)	
DRAC 100-8025/250		thermolaqué	brun pále (RAL 8025)	
DRAC 100-8028/250		thermolaqué	brun terre (RAL 8028)	
DRAC 80-8028/250		thermolaqué	brun terre (RAL 8028)	
DRAC 10160/100		thermolaqué	delorean gray	
DRAC 10160/250		thermolaqué	delorean gray	
DRAC 8160/250		thermolaqué	delorean gray	
DRAC 10141/100		thermolaqué	flash walnut	
DRAC 10141/250		thermolaqué	flash walnut	
DRAC 8141/250		thermolaqué	flash walnut	
DRAC 10142/100		thermolaqué	french gray	
DRAC 10142/250		thermolaqué	french gray	
DRAC 8142/250		thermolaqué	french gray	
DRAC 100-7038/250		thermolaqué	gris agate (RAL 7038)	
DRAC 80-7038/250		thermolaqué	gris agate (RAL 7038)	
DRAC 100-7015/250		thermolaqué	gris ardoise (RAL 7015)	
DRAC 80-7015/250		thermolaqué	gris ardoise (RAL 7015)	
DRAC 100-7035/250		thermolaqué	gris clair (RAL 7035)	
DRAC 80-7035/250		thermolaqué	gris clair (RAL 7035)	
DRAC 100-7036/250		thermolaqué	gris platine	
DRAC 80-7036/250		thermolaqué	gris platine	
DRAC 10283/100		thermolaqué	hemp	
DRAC 10283/250		thermolaqué	hemp	
DRAC 8283/250		thermolaqué	hemp	
DRAC 10143/100		thermolaqué	kaluha cream	
DRAC 10143/250		thermolaqué	kaluha cream	
DRAC 8143/250		thermolaqué	kaluha cream	
DRAC 10144/100		thermolaqué	misty gray	
DRAC 10144/250		thermolaqué	misty gray	
DRAC 8144/250		thermolaqué	misty gray	
DRAC 10145/100		thermolaqué	mobe pearl	
DRAC 10145/250		thermolaqué	mobe pearl	

Remarque : pour des raisons techniques, des tolérances sont possibles en ce qui concerne la perte de couleur des matériaux et de l'impression.
Toutes les informations sont données en toute bonne foi. Aucune garantie ne peut en être déduite.
Nous nous réservons le droit de procéder à des modifications techniques dans l'intérêt du progrès ou pour des raisons techniques de fabrication.

Pour les clients de France métropolitaine et DOM-TOM, veuillez contacter :
DURAL SAS | 32 avenue de l'Océanie | F-91140 Villejust | France | Tel. 01.60.13.58.60 | accueil@dural.fr
Pour les autres clients veuillez contacter :
DURAL GmbH | Südring 11 | D-56412 Ruppach-Goldhausen | Germany | +49 2602/9261-0 | info@dural.de

DRAC 8145/250		thermolaqué	mobe pearl	
DRAC 10195/100		thermolaqué	shadow	
DRAC 10195/250		thermolaqué	shadow	
DRAC 8195/250		thermolaqué	shadow	
DRAC 10168/100		thermolaqué	silver bullet	
DRAC 10168/250		thermolaqué	silver bullet	
DRAC 8168/250		thermolaqué	silver bullet	
DRAC 10198/100		thermolaqué	storm	
DRAC 10198/250		thermolaqué	storm	
DRAC 8198/250		thermolaqué	storm	
DRAC 80-7046/250		thermolaqué	telegris 2 (RAL 7046)	
DRAC 100-7046/250		thermolaqué	telegris 2 (RAL 7046)	
DRAC 80-7047/250		thermolaqué	telegris 4 (RAL 7047)	
DRAC 100-7047/250		thermolaqué	telegris 4 (RAL 7047)	

Remarque : pour des raisons techniques, des tolérances sont possibles en ce qui concerne la perte de couleur des matériaux et de l'impression.
Toutes les informations sont données en toute bonne foi. Aucune garantie ne peut en être déduite.
Nous nous réservons le droit de procéder à des modifications techniques dans l'intérêt du progrès ou pour des raisons techniques de fabrication.

Pour les clients de France métropolitaine et DOM-TOM, veuillez contacter :
DURAL SAS | 32 avenue de l'Océanie | F-91140 Villejust | France | Tel. 01.60.13.58.60 | accueil@dural.fr
Pour les autres clients veuillez contacter :
DURAL GmbH | Südring 11 | D-56412 Ruppach-Goldhausen | Germany | +49 2602/9261-0 | info@dural.de