FR Fiche technique

DURONDELL Aluminium

Angle rentrant pour profilé de finition quart de rond DURONDELL



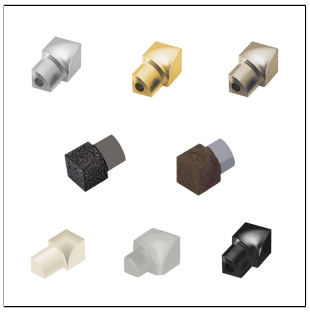

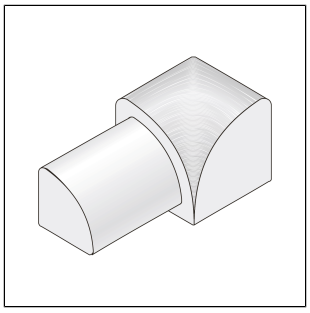

DIMENSIONS TECHNIQUES ET VARIANTES DE PRODUITS

Matériel	[Aluminium], [Moulage métal sous pression]
Surface	[thermolaqué], [anodisé super brillant], [anodisé],[brossé], [thermolaqué structuré], [anodisé], [mat], [brossé],[anodisé super brillant], [poli super brillant]
Couleur	blanc chaud, titane, cuivre, beige, anthracite, marron , noir mat, argent, or, mercury, silver bullet, storm, misty gray, delorean gray, shadow, french gray, alabaster, mobe pearl, kaluha cream, hemp, flash walnut, noir, bronze, gris béton (RAL 0006500), blanc (RAL 9003), blanc mat (RAL 9003), noir mat (RAL 9005), sable (RAL 0808005)
Hauteur	6 mm, 8 mm, 10 mm, 11 mm, 12 mm, 12,5 mm
Information complémentaire 2	Sachet de 20 pièces sur demande

VARIANTES DE PRODUITS

Ident	Hauteur	Surface	Couleur
DRA 662-YI/2	6 mm	anodisé super brillant	argent
DRA 662-YI/1	6 mm	anodisé super brillant	argent
DRAE 60-YI/2	6 mm	anodisé	argent
DRAE 60-YI/20	6 mm	anodisé	argent
DRAE 60-YI/1	6 mm	anodisé	argent
DRAE 60-G-YI/2	6 mm	anodisé	or
DRACS 633-YI/2	6 mm	thermolaqué structuré	anthracite

Remarque : pour des raisons techniques, des tolérances sont possibles en ce qui concerne la perte de couleur des matériaux et de l'impression.
Toutes les informations sont données en toute bonne foi. Aucune garantie ne peut en être déduite.
Nous nous réservons le droit de procéder à des modifications techniques dans l'intérêt du progrès ou pour des raisons techniques de fabrication.

Pour les clients de France métropolitaine et DOM-TOM, veuillez contacter :
DURAL SAS | 32 avenue de l'Océanie | F-91140 Villejust | France | Tel. 01.60.13.58.60 | accueil@dural.fr
Pour les autres clients veuillez contacter :
DURAL GmbH | Südring 11 | D-56412 Ruppach-Goldhausen | Germany | +49 2602/9261-0 | info@dural.de

DRACS 632-YI/2	6 mm	thermolaqué structuré	beige
DRACS 635-YI/2	6 mm	thermolaqué structuré	marron
DRAC 630-YI/1	6 mm	thermolaqué	blanc (RAL 9003)
DRAC 633-YI/1	6 mm	thermolaqué	noir
DRA 862-YI/2	8 mm	anodisé super brillant	argent
DRA 862-YI/20	8 mm	anodisé super brillant	argent
DRA 862-YI/1	8 mm	anodisé super brillant	argent
DRAE 80-YI/2	8 mm	anodisé	argent
DRAE 80-YI/20	8 mm	anodisé	argent
DRAE 80-YI/1	8 mm	anodisé	argent
DRAE 80SWYI/2	8 mm	anodisé	noir mat
DRAE 80SWYI/20	8 mm	anodisé	noir mat
DRAE 80-G-YI/2	8 mm	anodisé	or
DRAE 80-T-YI/2	8 mm	anodisé	titane
DRAE 80-T-YI/20	8 mm	anodisé	titane
DRA 862-SF-YI/2	8 mm	brossé, anodisé super brillant	argent
DRA 862-SF-YI ECO/2	8 mm	brossé, anodisé super brillant	argent
DRA 862-SF-YI/20	8 mm	brossé, anodisé super brillant	argent
DRA 862-SF-YI/1	8 mm	brossé, anodisé super brillant	argent
DRA 863-YI-SF/2	8 mm	brossé, anodisé super brillant	titane
DRA 863-SF-YI ECO/2	8 mm	brossé, anodisé super brillant	titane
DRA 863-SF-YI/20	8 mm	brossé, anodisé super brillant	titane
DRA 863-SF-YI/ 1	8 mm	brossé, anodisé super brillant	titane
DRAE 80-YI ECO/2	8 mm	mat	argent
DRAE 80-T-YI ECO/2	8 mm	mat	titane
DRA 862-YI ECO/2	8 mm	poli super brillant	argent
DRACS 833-YI/2	8 mm	thermolaqué structuré	anthracite
DRACS 832-YI/2	8 mm	thermolaqué structuré	beige
DRACS 835-YI/2	8 mm	thermolaqué structuré	marron
DRAC 830-YI/1	8 mm	thermolaqué	blanc (RAL 9003)
DRACM 812-YI/1	8 mm	thermolaqué	blanc mat (RAL 9003)
DRAC 855-YI/1	8 mm	thermolaqué	bronze
DRAC 865-YI/1	8 mm	thermolaqué	gris béton (RAL 0006500)
DRAC 833-YI/1	8 mm	thermolaqué	noir
DRACM 811-YI/1	8 mm	thermolaqué	noir mat (RAL 9005)
DRAC 852-YI/1	8 mm	thermolaqué	or
DRAC 880-YI/1	8 mm	thermolaqué	sable (RAL 0808005)

Remarque : pour des raisons techniques, des tolérances sont possibles en ce qui concerne la perte de couleur des matériaux et de l'impression.
Toutes les informations sont données en toute bonne foi. Aucune garantie ne peut en être déduite.
Nous nous réservons le droit de procéder à des modifications techniques dans l'intérêt du progrès ou pour des raisons techniques de fabrication.

Pour les clients de France métropolitaine et DOM-TOM, veuillez contacter :
DURAL SAS | 32 avenue de l'Océanie | F-91140 Villejust | France | Tel. 01.60.13.58.60 | accueil@dural.fr
Pour les autres clients veuillez contacter :
DURAL GmbH | Südring 11 | D-56412 Ruppach-Goldhausen | Germany | +49 2602/9261-0 | info@dural.de

DRAC 853-YI/1	8 mm	thermolaqué	titane
DRA 1062-YI/2	10 mm	anodisé super brillant	argent
DRA 1062-YI/20	10 mm	anodisé super brillant	argent
DRA 1062-YI/1	10 mm	anodisé super brillant	argent
DRA 1028-YI/2	10 mm	anodisé super brillant	mercury
DRA 1061-YI/2	10 mm	anodisé super brillant	or
DRA 1061-YI/1	10 mm	anodisé super brillant	or
DRAE 100-YI/2	10 mm	anodisé	argent
DRAE 100-YI/20	10 mm	anodisé	argent
DRAE 100-YI/1	10 mm	anodisé	argent
DRAE 100SWYI/20	10 mm	anodisé	noir mat
DRAE 100SWYI/2	10 mm	anodisé	noir mat
DRAE 100-G-YI/2	10 mm	anodisé	or
DRAE 100-T-YI/2	10 mm	anodisé	titane
DRAE 100-T-YI/20	10 mm	anodisé	titane
DRA 1062-SF-YI/2	10 mm	brossé, anodisé super brillant	argent
DRA 1062-SF-YI ECO/2	10 mm	brossé, anodisé super brillant	argent
DRA 1062-SF-YI/20	10 mm	brossé, anodisé super brillant	argent
DRA 1062-SF-YI/1	10 mm	brossé, anodisé super brillant	argent
DRA 1028-SF-YI/2	10 mm	brossé, anodisé super brillant	mercury
DRA 1063-SF-YI/2	10 mm	brossé, anodisé super brillant	titane
DRA 1063-SF-YI ECO/2	10 mm	brossé, anodisé super brillant	titane
DRA 1063-SF-YI/1	10 mm	brossé, anodisé super brillant	titane
DRAE 100-YI ECO/2	10 mm	mat	argent
DRAE 100-YI ECO/20	10 mm	mat	argent
DRAE 100SWYI ECO/2	10 mm	mat	noir mat
DRAE 100-T-YI ECO/2	10 mm	mat	titane
DRA 1062-YI ECO/2	10 mm	poli super brillant	argent
DRA 1062-YI ECO/20	10 mm	poli super brillant	argent
DRACS 1033-YI/2	10 mm	thermolaqué structuré	anthracite
DRACS 1032-YI/2	10 mm	thermolaqué structuré	beige
DRACS 1032-YI/1	10 mm	thermolaqué structuré	beige
DRACS 1035-YI/2	10 mm	thermolaqué structuré	marron
DRAC 1030-YI/1	10 mm	thermolaqué	blanc (RAL 9003)
DRACM 1012-YI/1	10 mm	thermolaqué	blanc mat (RAL 9003)
DRAC 1055-YI/1	10 mm	thermolaqué	bronze
DRAC 1065-YI/1	10 mm	thermolaqué	gris béton (RAL 0006500)

Remarque : pour des raisons techniques, des tolérances sont possibles en ce qui concerne la perte de couleur des matériaux et de l'impression.
Toutes les informations sont données en toute bonne foi. Aucune garantie ne peut en être déduite.
Nous nous réservons le droit de procéder à des modifications techniques dans l'intérêt du progrès ou pour des raisons techniques de fabrication.

Pour les clients de France métropolitaine et DOM-TOM, veuillez contacter :
DURAL SAS | 32 avenue de l'Océanie | F-91140 Villejust | France | Tel. 01.60.13.58.60 | accueil@dural.fr
Pour les autres clients veuillez contacter :
DURAL GmbH | Südring 11 | D-56412 Ruppach-Goldhausen | Germany | +49 2602/9261-0 | info@dural.de

DRAC 1033-YI/1	10 mm	thermolaqué	noir
DRACM 1011-YI/1	10 mm	thermolaqué	noir mat (RAL 9005)
DRAC 1052-YI/1	10 mm	thermolaqué	or
DRAC 1080-YI/1	10 mm	thermolaqué	sable (RAL 0808005)
DRAC 1053-YI/1	10 mm	thermolaqué	titane
DRAE 110-YI/2	11 mm	anodisé	argent
DRAE 110-YI/1	11 mm	anodisé	argent
DRAE 110-YI ECO/2	11 mm	mat	argent
DRACS 1133-YI/2	11 mm	thermolaqué structuré	anthracite
DRACS 1132-YI/2	11 mm	thermolaqué structuré	beige
DRACS 1132-YI/1	11 mm	thermolaqué structuré	beige
DRACS 1135-YI/2	11 mm	thermolaqué structuré	marron
DRAC 1130-YI/1	11 mm	thermolaqué	blanc (RAL 9003)
DRACM 1112-YI/1	11 mm	thermolaqué	blanc mat (RAL 9003)
DRAC 1155-YI/1	11 mm	thermolaqué	bronze
DRAC 1165-YI/1	11 mm	thermolaqué	gris béton (RAL 0006500)
DRAC 1133-YI/1	11 mm	thermolaqué	noir
DRAC 1152-YI/1	11 mm	thermolaqué	or
DRAC 1180-YI/1	11 mm	thermolaqué	sable (RAL 0808005)
DRAC 1153-YI/1	11 mm	thermolaqué	titane
DRACM 1212-YI/1	12 mm	thermolaqué	blanc mat (RAL 9003)
DRAC 1265-YI/1	12 mm	thermolaqué	gris béton (RAL 0006500)
DRA 1262-YI/2	12,5 mm	anodisé super brillant	argent
DRA 1262-YI/20	12,5 mm	anodisé super brillant	argent
DRA 1262-YI/1	12,5 mm	anodisé super brillant	argent
DRAE 125-YI/2	12,5 mm	anodisé	argent
DRAE 125-YI/20	12,5 mm	anodisé	argent
DRAE 125-YI/1	12,5 mm	anodisé	argent
DRAE 125SWYI/2	12,5 mm	anodisé	noir mat
DRAE 125SWYI/20	12,5 mm	anodisé	noir mat
DRAE 125-G-YI/2	12,5 mm	anodisé	or
DRAE 125-T-YI/2	12,5 mm	anodisé	titane
DRAE 125-T-YI/20	12,5 mm	anodisé	titane
DRA 1262-SF-YI/2	12,5 mm	brossé, anodisé super brillant	argent
DRA 1262-SF-YI ECO/2	12,5 mm	brossé, anodisé super brillant	argent
DRA 1262-SF-YI/1	12,5 mm	brossé, anodisé super brillant	argent
DRA 1263-SF-YI/2	12,5 mm	brossé, anodisé super brillant	titane

Remarque : pour des raisons techniques, des tolérances sont possibles en ce qui concerne la perte de couleur des matériaux et de l'impression.
Toutes les informations sont données en toute bonne foi. Aucune garantie ne peut en être déduite.
Nous nous réservons le droit de procéder à des modifications techniques dans l'intérêt du progrès ou pour des raisons techniques de fabrication.

Pour les clients de France métropolitaine et DOM-TOM, veuillez contacter :
DURAL SAS | 32 avenue de l'Océanie | F-91140 Villejust | France | Tel. 01.60.13.58.60 | accueil@dural.fr
Pour les autres clients veuillez contacter :
DURAL GmbH | Südring 11 | D-56412 Ruppach-Goldhausen | Germany | +49 2602/9261-0 | info@dural.de

DRA 1263-SF-YI ECO/2	12,5 mm	brossé, anodisé super brillant	titane
DRA 1263-SF-YI/1	12,5 mm	brossé, anodisé super brillant	titane
DRAE 125-YI ECO/2	12,5 mm	mat	argent
DRAE 125-T-YI ECO/2	12,5 mm	mat	titane
DRA 1262-YI ECO/2	12,5 mm	poli super brillant	argent
DRA 1262-YI ECO/20	12,5 mm	poli super brillant	argent
DRACS 1233-YI/2	12,5 mm	thermolaqué structuré	anthracite
DRACS 1232-YI/2	12,5 mm	thermolaqué structuré	beige
DRACS 1235-YI/2	12,5 mm	thermolaqué structuré	marron
DRAC 1230-YI/1	12,5 mm	thermolaqué	blanc (RAL 9003)
DRAC 1255-YI/1	12,5 mm	thermolaqué	bronze
DRAC 1233-YI/1	12,5 mm	thermolaqué	noir
DRACM 1211-YI/1	12,5 mm	thermolaqué	noir mat (RAL 9005)
DRAC 1252-YI/1	12,5 mm	thermolaqué	or
DRAC 1280-YI/1	12,5 mm	thermolaqué	sable (RAL 0808005)
DRAC 1253-YI/1	12,5 mm	thermolaqué	titane
DRA 863-YI/2		anodisé super brillant	titane
DRA 1063-YI/2		anodisé super brillant	titane
DRAE 100-K-SF-YI/2		anodisé, brossé	cuivre
DRAC 10189-YI/2		thermolaqué	alabaster
DRAC 8189-YI/2		thermolaqué	alabaster
DRAC 10152-YI/2		thermolaqué	blanc chaud
DRAC 10160-YI/2		thermolaqué	delorean gray
DRAC 8160-YI/2		thermolaqué	delorean gray
DRAC 10141-YI/2		thermolaqué	flash walnut
DRAC 10142-YI/2		thermolaqué	french gray
DRAC 8142-YI/2		thermolaqué	french gray
DRAC 8141-YI/2		thermolaqué	french gray
DRAC 10283-YI/2		thermolaqué	hemp
DRAC 8283-YI/2		thermolaqué	hemp
DRAC 8143-YI/2		thermolaqué	kaluha cream
DRAC 10144-YI/2		thermolaqué	misty gray
DRAC 8144-YI/2		thermolaqué	misty gray
DRAC 10143-YI/2		thermolaqué	misty gray
DRAC 10145-YI/2		thermolaqué	mobe pearl
DRAC 8145-YI/2		thermolaqué	mobe pearl
DRAC 10195-YI/2		thermolaqué	shadow

Remarque : pour des raisons techniques, des tolérances sont possibles en ce qui concerne la perte de couleur des matériaux et de l'impression.
Toutes les informations sont données en toute bonne foi. Aucune garantie ne peut en être déduite.
Nous nous réservons le droit de procéder à des modifications techniques dans l'intérêt du progrès ou pour des raisons techniques de fabrication.

Pour les clients de France métropolitaine et DOM-TOM, veuillez contacter :
DURAL SAS | 32 avenue de l'Océanie | F-91140 Villejust | France | Tel. 01.60.13.58.60 | accueil@dural.fr
Pour les autres clients veuillez contacter :
DURAL GmbH | Südring 11 | D-56412 Ruppach-Goldhausen | Germany | +49 2602/9261-0 | info@dural.de

DRAC 8195-YI/2		thermolaqué	shadow
DRAC 10168-YI/2		thermolaqué	silver bullet
DRAC 8168-YI/2		thermolaqué	silver bullet
DRAC 10198-YI/2		thermolaqué	storm
DRAC 8198-YI/2		thermolaqué	storm
DRAC 8141-YI/2			
DRAC 8142-YI/2			
DRAC 8143-YI/2			
DRAC 8144-YI/2			
DRAC 8145-YI/2			
DRAC 8152-YI/2			
DRAC 8160-YI/2			
DRAC 8189-YI/2			
DRAC 8195-YI/2			
DRAC 8198-YI/2			
DRAC 8283-YI/2			
DRAE 100-K-SF-YI			

Remarque : pour des raisons techniques, des tolérances sont possibles en ce qui concerne la perte de couleur des matériaux et de l'impression.
Toutes les informations sont données en toute bonne foi. Aucune garantie ne peut en être déduite.
Nous nous réservons le droit de procéder à des modifications techniques dans l'intérêt du progrès ou pour des raisons techniques de fabrication.

Pour les clients de France métropolitaine et DOM-TOM, veuillez contacter :
DURAL SAS | 32 avenue de l'Océanie | F-91140 Villejust | France | Tel. 01.60.13.58.60 | accueil@dural.fr
Pour les autres clients veuillez contacter :
DURAL GmbH | Südring 11 | D-56412 Ruppach-Goldhausen | Germany | +49 2602/9261-0 | info@dural.de