FR Fiche technique

SQUARELINE PVC

Pièce d'angle pour série de profilés SQUARELINE


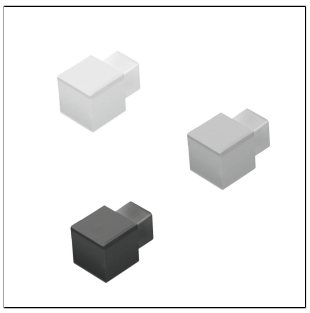
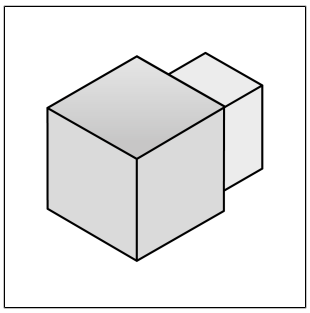
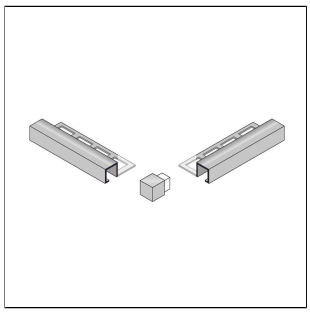

DIMENSIONS TECHNIQUES ET VARIANTES DE PRODUITS

Matériel	[PVC]
Couleur	blanc, jasmin, noir, gris argent
Hauteur	7 mm, 9 mm, 11 mm
Information complémentaire 2	Sachet de 20 pièces sur demande

VARIANTES DE PRODUITS

Ident	Hauteur	Couleur
DPSP 730-Y/2	7 mm	blanc
DPSP 730-Y/20	7 mm	blanc
DPSP 751-Y/2	7 mm	gris argent
DPSP 751-Y/20	7 mm	gris argent
DPSP 731-Y/2	7 mm	jasmin
DPSP 731-Y/20	7 mm	jasmin
DPSP 733-Y/2	7 mm	noir
DPSP 733-Y/20	7 mm	noir
DPSP 930-Y/2	9 mm	blanc
DPSP 930-Y/20	9 mm	blanc
DPSP 951-Y/2	9 mm	gris argent
DPSP 951-Y/20	9 mm	gris argent

Remarque : pour des raisons techniques, des tolérances sont possibles en ce qui concerne la perte de couleur des matériaux et de l'impression.
Toutes les informations sont données en toute bonne foi. Aucune garantie ne peut en être déduite.
Nous nous réservons le droit de procéder à des modifications techniques dans l'intérêt du progrès ou pour des raisons techniques de fabrication.

Pour les clients de France métropolitaine et DOM-TOM, veuillez contacter :
DURAL SAS | 32 avenue de l'Océanie | F-91140 Villejust | France | Tel. 01.60.13.58.60 | accueil@dural.fr
Pour les autres clients veuillez contacter :
DURAL GmbH | Südring 11 | D-56412 Ruppach-Goldhausen | Germany | +49 2602/9261-0 | info@dural.de

DPSP 931-Y/2	9 mm	jasmin
DPSP 931-Y/20	9 mm	jasmin
DPSP 933-Y/2	9 mm	noir
DPSP 933-Y/20	9 mm	noir
DPSP 1130-Y/2	11 mm	blanc
DPSP 1130-Y/20	11 mm	blanc
DPSP 1151-Y/2	11 mm	gris argent
DPSP 1151-Y/20	11 mm	gris argent
DPSP 1131-Y/2	11 mm	jasmin
DPSP 1131-Y/20	11 mm	jasmin
DPSP 1133-Y/2	11 mm	noir
DPSP 1133-Y/20	11 mm	noir

Remarque : pour des raisons techniques, des tolérances sont possibles en ce qui concerne la perte de couleur des matériaux et de l'impression.
Toutes les informations sont données en toute bonne foi. Aucune garantie ne peut en être déduite.
Nous nous réservons le droit de procéder à des modifications techniques dans l'intérêt du progrès ou pour des raisons techniques de fabrication.

Pour les clients de France métropolitaine et DOM-TOM, veuillez contacter :
DURAL SAS | 32 avenue de l'Océanie | F-91140 Villejust | France | Tel. 01.60.13.58.60 | accueil@dural.fr
Pour les autres clients veuillez contacter :
DURAL GmbH | Südring 11 | D-56412 Ruppach-Goldhausen | Germany | +49 2602/9261-0 | info@dural.de