DIAMONDSTEP

Treppenstufenprofil mit und ohne rutschhemmender Sicherheitseinlage für geflieste Treppen.

Gültig ab: 01.06.2025


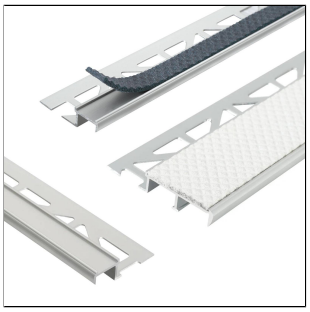
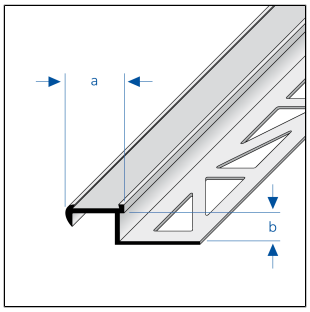

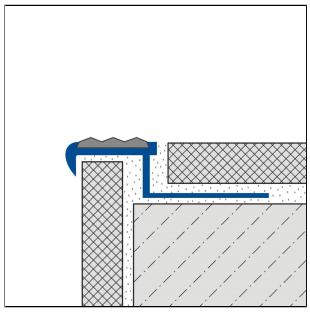

TECHNISCHE MAßE UND PRODUKTVARIANTEN

Grundmaterial	[Aluminium], [Aluminium],[PVC], [Edelstahl (V2A/304)], [Edelstahl (V2A/304)],[PVC]
Oberfläche	[eloxiert], [unbehandelt]
Farbe	silber, neutral black, charcoal grey, rich brown, putty, mid grey, natur
Länge	150 cm, 250 cm
Sichtbreite (a)	17 mm, 25 mm, 42 mm
Höhe	9 mm, 11 mm
Breite	17 mm, 25 mm, 42 mm
Ergänzungsfarbe	Profilfarbe: natur, neutral black, charcoal grey, rich brown, putty, mid grey
Zusatzinformation	Rutschhemmklasse R10 / V6, Einlage: Breite 13 mm, Rutschhemmklasse R10 / V6
Zusatzinformation 2	Preis ohne Einlage.
Ausführung	mit Einlage 13 mm
Zusatz Maße 2 (Breite)	13

ZUBEHÖR

Passende Endkappen sind als Zubehör erhältlich

EIGENSCHAFTEN

Einlage Rutschhemmklasse R10 / V6

MATERIAL

Aluminium kann überall dort eingesetzt werden, wo eine mittlere mechanische Belastbarkeit zu erwarten ist. Kontakt mit alkalischen Materialien (z.B. Fliesenkleber) kann zu Verfärbungen führen, die nachträglich kaum beseitigt werden können. Hohe Luftfeuchtigkeit während der Trocknungsphase kann diesen Prozess verstärken. Fliesenkleber oder Fugenmasse an sichtbaren Flächen immer sofort mit viel Wasser abwischen, anschließend trockenwischen und für eine gute Raumlüftung sorgen.

Edelstahl V2A/304 eignet sich besonders für mechanisch hoch belastete Anwendungsbereiche und bei besonders hohen

Hinweis: Aus technischen Gründen sind Toleranzen beim Farbausfall der Materialien und des Drucks möglich.
Alle Angaben erfolgen nach bestem Wissen und Gewissen. Eine Gewährleistung kann daraus nicht abgeleitet werden.
Technische Änderungen, die dem Fortschritt dienen, bzw. fertigungstechnisch bedingt sind, behalten wir uns vor.

Anforderungen an Sauberkeit, Hygiene und chemischer Beständigkeit. Der Kontakt mit Salzsäurehaltigen Produkten ist zu vermeiden. Bei der Verarbeitung dürfen keine Werkzeuge aus unlegiertem Stahl verwendet werden. Offene Schnittkanten sind nicht rostbeständig. Ggf. ist dort ein separater Rostschutz anzubringen. Auch bei Edelstahl ist je nach Umgebungsbedingungen Flugrost möglich, der umgehend entfernt werden sollte.

Die Eignung hinsichtlich der mechanischen und chemischen Belastbarkeit muss immer im Einzelfall überprüft werden.

PFLEGE

Aluminium benötigt keine besondere Pflege. Es kann bei Bedarf einfach mit klarem und sauberem Wasser unter Zugabe einiger Tropfen Spülmittel feucht gereinigt werden. Anschließend trockenwischen.

Edelstahl V2A/304 benötigt keine besondere Pflege. Es kann bei Bedarf einfach mit klarem und sauberem Wasser unter Zugabe einiger Tropfen Spülmittel gereinigt werden. Anschließend trockenwischen. Flugrost kann mit handelsüblichen, für Edelstahl geeigneten Polituren entfernt werden.

Säurehaltige, alkalische und schmirgelnde Reinigungsmittel sind zu vermeiden.

VERARBEITUNG

1. Profil entsprechend der Fliesenstärke auswählen.
2. Fliesenkleber mit einer Zahnkelle auftragen.
3. Profil in das Klebebett eindrücken und ausrichten.
4. Befestigungsschenkel vollflächig überspachteln.
5. Fliesen fest eindrücken und so ausrichten, dass sie bündig mit der Profiloberkante abschließen. Fliesen vollsatt verlegen.
6. Zur Eckausbildung Profil auf Gehrung schneiden. Gehrungsfuge mit einem neutral vernetzten Silikon versiegeln.
7. Zum Profil eine Fuge von 1-2 mm freilassen.
8. Raum zwischen Fliesen und Profil vollständig mit Fugenmörtel füllen.

Sichtbare Flächen vor Kontakt mit Fliesenkleber bzw. Fugenmörtel schützen und ggf. sofort mit einem Tuch und klarem Wasser reinigen. Anschließend trockenreiben.

Zum Schneiden von Edelstahl ist ein langsam laufender Winkelschleifer mit geeigneter Trennscheibe zu verwenden. Das Ablagern von Schneidefunken auf den Profiloberflächen ist zu verhindern.

Die allgemein anerkannten Regeln der Technik sind zu beachten. Die Eignung hinsichtlich der mechanischen und chemischen Belastbarkeit muss immer im Einzelfall überprüft werden.

PRODUKTVARIANTEN

Referenz	Höhe	Oberfläche	Farbe	Länge
DISTAE 90/250	9 mm	eloxiert	silber	250 cm
DISTAE 90-42/250	9 mm	eloxiert	silber	250 cm
DISTAE 9106/250	9 mm	eloxiert	silber	250 cm
DISTAE 9107/250	9 mm	eloxiert	silber	250 cm
DISTAE 9109/250	9 mm	eloxiert	silber	250 cm
DISTAE 9110/250	9 mm	eloxiert	silber	250 cm

Hinweis: Aus technischen Gründen sind Toleranzen beim Farbausfall der Materialien und des Drucks möglich.
Alle Angaben erfolgen nach bestem Wissen und Gewissen. Eine Gewährleistung kann daraus nicht abgeleitet werden.
Technische Änderungen, die dem Fortschritt dienen, bzw. fertigungstechnisch bedingt sind, behalten wir uns vor.

DISTAE 9113/250	9 mm	eloxiert	silber	250 cm
DISTAE 11107/150	11 mm	eloxiert	charcoal grey	150 cm
DISTAE 11113/150	11 mm	eloxiert	mid grey	150 cm
DISTAE 11106/150	11 mm	eloxiert	neutral black	150 cm
DISTAE 11110/150	11 mm	eloxiert	putty	150 cm
DISTAE 11109/150	11 mm	eloxiert	rich brown	150 cm
DISTAE 110/250	11 mm	eloxiert	silber	250 cm
DISTAE 110-42/250	11 mm	eloxiert	silber	250 cm
DISTAE 11106/250	11 mm	eloxiert	silber	250 cm
DISTAE 11107/250	11 mm	eloxiert	silber	250 cm
DISTAE 11109/250	11 mm	eloxiert	silber	250 cm
DISTAE 11110/250	11 mm	eloxiert	silber	250 cm
DISTAE 11113/250	11 mm	eloxiert	silber	250 cm
DISTE 110/250	11 mm	unbehandelt	natur	250 cm
DISTE 11106/250	11 mm	unbehandelt	natur	250 cm
DISTE 11107/250	11 mm	unbehandelt	natur	250 cm
DISTE 11109/250	11 mm	unbehandelt	natur	250 cm
DISTE 11110/250	11 mm	unbehandelt	natur	250 cm
DISTE 11113/250	11 mm	unbehandelt	natur	250 cm

Hinweis: Aus technischen Gründen sind Toleranzen beim Farbausfall der Materialien und des Drucks möglich.
Alle Angaben erfolgen nach bestem Wissen und Gewissen. Eine Gewährleistung kann daraus nicht abgeleitet werden.
Technische Änderungen, die dem Fortschritt dienen, bzw. fertigungstechnisch bedingt sind, behalten wir uns vor.