DURAGARD EP

Kantenschutzprofil aus Metall zum nachträglichen Einbau

Gültig ab: 01.06.2025

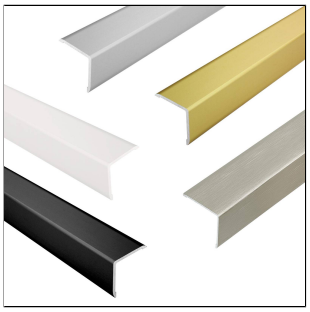
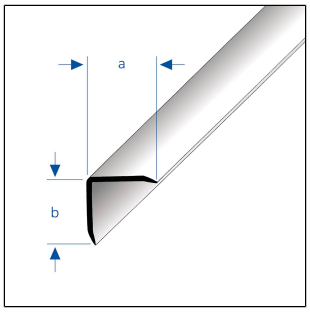

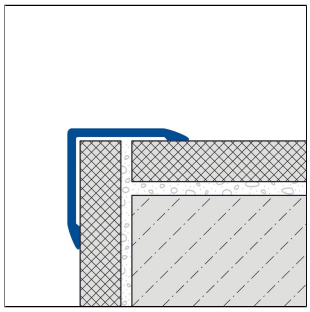

TECHNISCHE MAßE UND PRODUKTVARIANTEN

Grundmaterial	Aluminium, Edelstahl (V2A/304)
Oberfläche	pulverbeschichtet, eloxiert, eloxiert,gebürstet, gebürstet, matt, poliert
Farbe	schwarz, silber, gold, titan, weiß, natur, weiß matt (RAL 9003), schwarz matt (RAL 9005)
Länge	250 cm
Sichtbreite	15 mm, 20 mm, 25 mm, 30 mm, 40 mm, 50 mm, 60 mm
Höhe	15 mm, 20 mm, 25 mm, 30 mm, 40 mm, 50 mm, 60 mm
Breite	15 mm, 20 mm, 25 mm, 30 mm, 40 mm, 50 mm, 60 mm
Materialstärke/-dicke	1 mm
Abmessung	25 x 25, 50 x 50, 15 x 15, 20 x 20, 30 x 30, 40 x 40, 60 x 60

MATERIAL

Aluminium kann überall dort eingesetzt werden, wo eine mittlere mechanische Belastbarkeit zu erwarten ist. Kontakt mit alkalischen Materialien (z.B. Fliesenkleber) kann zu Vefärbungen führen, die nachträglich kaum beseitigt werden können. Hohe Luftfeuchtigkeit während der Trocknungsphase kann diesen Prozeß verstärken. Fliesenkleber oder Fugenmasse an sichtbaren Flächen immer sofort mit viel Wasser abwischen, anschließend trockenwischen und für eine gute Raumlüftung sorgen.

Edelstahl V2A/304 eignet sich besonders für mechanisch hoch belastete Anwendungsbereiche und bei besonders hohen Anforderungen an Sauberkeit, Hygiene und chemischer Beständigkeit. Der Kontakt mit Salzsäurehaltigen Produkten ist zu vermeiden. Bei der Verarbeitung dürfen keine Werkzeuge aus unlegiertem Stahl verwendet werden. Offene Schnittkanten sind nicht rostbeständig. Ggf. ist dort ein separater Rostschutz anzubringen. Auch bei Edelstahl ist je nach Umgebungsbedingungen Flugrost möglich, der umgehend entfernt werden sollte.

Die Verwendbarkeit hinsichtlich der mechanischen und chemischen Belastbarkeit muss immer im Einzelfall immer überprüft werden.

PFLEGE

Aluminium benötigt keine besondere Pflege. Es kann bei Bedarf einfach mit klarem und sauberem Wasser unter Zugabe einiger

Hinweis: Aus technischen Gründen sind Toleranzen beim Farbausfall der Materialien und des Drucks möglich.
Alle Angaben erfolgen nach bestem Wissen und Gewissen. Eine Gewährleistung kann daraus nicht abgeleitet werden.
Technische Änderungen, die dem Fortschritt dienen, bzw. fertigungstechnisch bedingt sind, behalten wir uns vor.

Tropfen Spülmittel feucht gereinigt werden. Anschließend trockenwischen. Säurehaltige und schmirgelnde Reinigungsmittel sind zu vermeiden.

Edelstahl V2A/304 benötigt keine besondere Pflege. Es kann bei Bedarf einfach mit klarem und sauberem Wasser unter Zugabe einiger Tropfen Spülmittel gereinigt werden. Anschließend trockenwischen. Säurehaltige und schmirgelnde Reinigungsmittel sind zu vermeiden. Flugrost kann mit handelsüblichen, für Edelstahl geeigneten Polituren entfernt werden.

VERARBEITUNG

1. Die Haftflächen müssen gereinigt und jegliche Verunreinigungen, wie Trennmittel, Konservierungsmittel, Fett, Öl, Staub, Wasser, alte Kleb-/Dichtstoffe sowie andere die Haftung beeinträchtigende Stoffe entfernt werden.
2. Auf die Haftseiten des Profils Klebe-Dichtstoff SPEED-FLEX oder geeignete Alternative auftragen. Verlegetechnisch sollten zuerst die Innen- oder Außeneckstücke angebracht werden, anschließend das Profil ohne Fuge anarbeiten.
3. Profil bündig in die Ecke ansetzen und fest andrücken.
4. Zur Eckausbildung Profil auf Gehrung schneiden. Gehrungsfuge mit einem neutral vernetzten Silikon versiegeln.
5. Eventuell austretenden Klebe-Dichtstoff antrocknen lassen, mit einem scharfen Messer vorsichtig an der Profilkante entlang abschneiden, ohne den Untergrund zu beschädigen und dann entfernen.

Zum Schneiden von Edelstahl-Profilen ist ein langsam laufender Winkelschleifer mit geeigneter Trennscheibe zu verwenden. Das Ablagern von Schneidefunken auf den Profiloberflächen ist zu verhindern.

Die allgemein anerkannten Regeln der Technik sind zu beachten. Die Eignung hinsichtlich der mechanischen und chemischen Belastbarkeit muss immer im Einzelfall überprüft werden.

PRODUKTVARIANTEN

Referenz	Höhe	Oberfläche	Farbe	Länge
DGAE 1515/250	15 mm	eloxiert	silber	250 cm
DGAE 1515-SF/250	15 mm	eloxiert,gebürstet	silber	250 cm
DGAE 2020/250	20 mm	eloxiert	silber	250 cm
DGAE 2020-SF/250	20 mm	eloxiert,gebürstet	silber	250 cm
DGAE 2525-G/250	25 mm	eloxiert	gold	250 cm
DGAE 2525/250	25 mm	eloxiert	silber	250 cm
DGAE 2525-T/250	25 mm	eloxiert	titan	250 cm
DGAE 2525-SF/250	25 mm	eloxiert,gebürstet	silber	250 cm
DGAE 2525-T-SF/250	25 mm	eloxiert,gebürstet	titan	250 cm
DGE 2512-F/250	25 mm	gebürstet	natur	250 cm
DGE 2512-M/250	25 mm	matt	natur	250 cm
DGE 2512-P/250	25 mm	poliert	natur	250 cm
DGAC 2525-33/250	25 mm	pulverbeschichtet	schwarz	250 cm
DGACM 2525-11/250	25 mm	pulverbeschichtet	schwarz matt (RAL 9005)	250 cm
DGAC 2525-30/250	25 mm	pulverbeschichtet	weiß	250 cm
DGACM 2525-12/250	25 mm	pulverbeschichtet	weiß matt (RAL 9003)	250 cm
DGE 3012-F/250	30 mm	gebürstet	natur	250 cm
DGE 3012-M/250	30 mm	matt	natur	250 cm

Hinweis: Aus technischen Gründen sind Toleranzen beim Farbausfall der Materialien und des Drucks möglich.
Alle Angaben erfolgen nach bestem Wissen und Gewissen. Eine Gewährleistung kann daraus nicht abgeleitet werden.
Technische Änderungen, die dem Fortschritt dienen, bzw. fertigungstechnisch bedingt sind, behalten wir uns vor.

DGE 3012-P/250	30 mm	poliert	natur	250 cm
DGE 4012-F/250	40 mm	gebürstet	natur	250 cm
DGE 4012-M/250	40 mm	matt	natur	250 cm
DGE 4012-P/250	40 mm	poliert	natur	250 cm
DGAE 5050-G/250	50 mm	eloxiert	gold	250 cm
DGAE 5050/250	50 mm	eloxiert	silber	250 cm
DGAE 5050-T/250	50 mm	eloxiert	titan	250 cm
DGAE 5050-T-SF/250	50 mm	eloxiert,gebürstet	titan	250 cm
DGE 5012-F/250	50 mm	gebürstet	natur	250 cm
DGE 5012-M/250	50 mm	matt	natur	250 cm
DGE 5012-P/250	50 mm	poliert	natur	250 cm
DGAC 5050-33/250	50 mm	pulverbeschichtet	schwarz	250 cm
DGACM 5050-11/250	50 mm	pulverbeschichtet	schwarz matt (RAL 9005)	250 cm
DGAC 5050-30/250	50 mm	pulverbeschichtet	weiß	250 cm
DGACM 5050-12/250	50 mm	pulverbeschichtet	weiß matt (RAL 9003)	250 cm
DGE 6012-F/250	60 mm	gebürstet	natur	250 cm
DGE 6012-M/250	60 mm	matt	natur	250 cm
DGE 6012-P/250	60 mm	poliert	natur	250 cm

Hinweis: Aus technischen Gründen sind Toleranzen beim Farbausfall der Materialien und des Drucks möglich.
Alle Angaben erfolgen nach bestem Wissen und Gewissen. Eine Gewährleistung kann daraus nicht abgeleitet werden.
Technische Änderungen, die dem Fortschritt dienen, bzw. fertigungstechnisch bedingt sind, behalten wir uns vor.