FR Fiche technique

DURAFLEX METAL Acier inox (304)

Profilé pour joints de dilatation en inox pour la pose collée


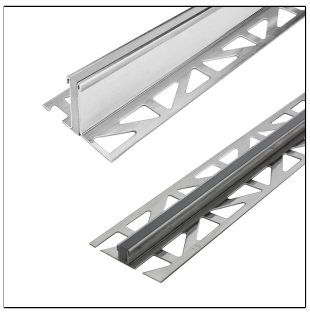
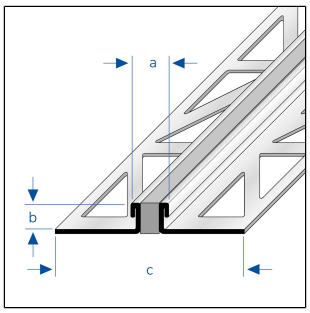

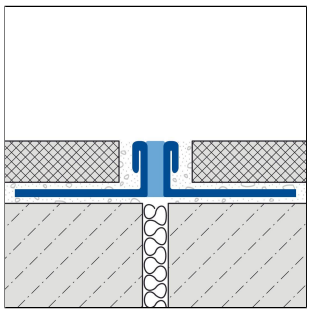

DIMENSIONS TECHNIQUES ET VARIANTES DE PRODUITS

Matériel	[Acier inox (304)]
Surface	[naturel]
Couleur	gris, naturel
Longueur	250 cm
Partie visible	8 mm
Hauteur	3 mm, 4 mm, 6 mm, 8 mm, 10 mm, 11 mm, 15 mm, 17 mm, 20 mm, 22 mm, 25 mm, 30 mm, 12,5 mm, 16,5 mm
Largeur	8 mm
Couleur complémentaire	Bord visible profilé support acier inox, EPDM Einlage: grau, Farbe Einlage: grau
Information complémentaire	Insert EPDM, Einlage EPDM

MATÉRIEL

L'acier inox (304)/EPDM est particulièrement adapté aux domaines d'application soumis à de fortes contraintes mécaniques et lorsque les exigences en matière de propreté, d'hygiène et de résistance chimique sont particulièrement élevées.

Le contact avec des produits contenant de l'acide chlorhydrique doit être évité.

Lors de la mise en œuvre, il ne faut pas utiliser d'outils en acier non allié. Les bords de coupe ouverts ne sont pas résistants à la rouille.

Le cas échéant, il convient d'y appliquer une protection antirouille séparée.

Selon les conditions ambiantes, l'inox peut également présenter des traces de rouille, qu'il convient d'éliminer immédiatement.

L'aptitude à l'utilisation en termes de résistance mécanique et chimique doit toujours être vérifiée au cas par cas.

Remarque : pour des raisons techniques, des tolérances sont possibles en ce qui concerne la perte de couleur des matériaux et de l'impression.
Toutes les informations sont données en toute bonne foi. Aucune garantie ne peut en être déduite.
Nous nous réservons le droit de procéder à des modifications techniques dans l'intérêt du progrès ou pour des raisons techniques de fabrication.

Pour les clients de France métropolitaine et DOM-TOM, veuillez contacter :
DURAL SAS | 32 avenue de l'Océanie | F-91140 Villejust | France | Tel. 01.60.13.58.60 | accueil@dural.fr
Pour les autres clients veuillez contacter :
DURAL GmbH | Südring 11 | D-56412 Ruppach-Goldhausen | Germany | +49 2602/9261-0 | info@dural.de

ENTRETIEN

L'acier inox (304)/EPDM ne nécessite aucun entretien particulier.

En cas de besoin, il suffit de le nettoyer à l'eau claire et propre en ajoutant quelques gouttes de liquide vaisselle. Essuyer ensuite.

Il convient d'éviter les produits de nettoyage acides, alcalins et abrasifs. La rouille volante peut être éliminée à l'aide de produits de polissage usuels adaptés à l'inox.

POSE

1. Choisissez le profilé en fonction de l'épaisseur des carreaux.

2. Appliquez la colle à carrelage à l'aide d'une truelle dentée.

3. Enfoncez le profilé dans le lit de colle et alignez-le.
Les joints de dilatation du support doivent être reproduits à l'identique.

4. Recouvrez entièrement les pattes de fixation de mastic.

5. Appuyer fermement sur les carreaux et les aligner de manière à ce qu'ils affleurent le bord supérieur du profilé.
Poser les carreaux en pleine adhérence.

6. Prévoir un joint de 2 mm par rapport au profilé.

7. Remplir entièrement l'espace entre les carreaux et le profilé avec du mortier de jointoiement.

Les carreaux adjacents au profilé de fractionnement et de dilatation doivent être posés dans la colle à carreaux avec un joint de 2 mm de large au niveau des ailes verticales du profilé. Pour ce faire, les perforations des ailes de fixation doivent être entièrement remplies de colle à carreaux sans laisser de vide, et les ailes verticales doivent être enduites de colle à carreaux en biais. Le bord supérieur du profilé doit affleurer au maximum la surface du carrelage.

Le profilé ne doit pas dépasser de la surface du revêtement, mais doit de préférence être jusqu'à 1 mm plus bas. Au niveau du profilé, les carreaux doivent être posés sur toute leur surface et sur toute leur longueur dans le lit de colle, et les joints doivent être entièrement remplis sur toute leur section transversale.

De plus, il faut toujours placer un bord de carreau non coupé contre le profilé. De manière générale, lors de l'utilisation de nos profilés de dilatation, il faut veiller à ce que le revêtement utilisé en combinaison avec notre profilé réponde également aux exigences correspondantes en matière de charges (par m ou m²) et soit capable de les supporter. Nous partons ici du principe que la pose est

Remarque : pour des raisons techniques, des tolérances sont possibles en ce qui concerne la perte de couleur des matériaux et de l'impression.
Toutes les informations sont données en toute bonne foi. Aucune garantie ne peut en être déduite.
Nous nous réservons le droit de procéder à des modifications techniques dans l'intérêt du progrès ou pour des raisons techniques de fabrication.

Pour les clients de France métropolitaine et DOM-TOM, veuillez contacter :
DURAL SAS | 32 avenue de l'Océanie | F-91140 Villejust | France | Tel. 01.60.13.58.60 | accueil@dural.fr
Pour les autres clients veuillez contacter :
DURAL GmbH | Südring 11 | D-56412 Ruppach-Goldhausen | Germany | +49 2602/9261-0 | info@dural.de

irréprochable!

Pour découper les profilés, il convient d'utiliser une meuleuse d'angle à vitesse active équipée d'un disque de coupe adapté. Il faut éviter que des étincelles de coupe ne se déposent sur les surfaces des profilés. Protéger les surfaces visibles contre tout contact avec la colle à carrelage ou le mortier de jointoiement et, le cas échéant, les nettoyer immédiatement à l'aide d'un chiffon et d'eau claire. Essuyer ensuite à sec.

Respecter les règles techniques généralement reconnues. L'aptitude en termes de résistance mécanique et chimique doit toujours être vérifiée au cas par cas.

VARIANTES DE PRODUITS

Ident	Hauteur	Surface	Couleur	Longueur
DFE 338/250	3 mm	naturel	gris	250 cm
DFE 438/250	4 mm	naturel	gris	250 cm
DFE 638/250	6 mm	naturel	gris	250 cm
DFE 838/250	8 mm	naturel	gris	250 cm
DFE 1038/250	10 mm	naturel	gris	250 cm
DFE 1138/250	11 mm	naturel	gris	250 cm
DFE 1538/250	15 mm	naturel	gris	250 cm
DFE 1738/250	17 mm	naturel	gris	250 cm
DFE 2038/250	20 mm	naturel	gris	250 cm
DFE 2238/250	22 mm	naturel	gris	250 cm
DFE 2538/250	25 mm	naturel	gris	250 cm
DFE 3038/250	30 mm	naturel	naturel	250 cm
DFE 1238/250	12,5 mm	naturel	gris	250 cm
DFE 1638/250	16,5 mm	naturel	naturel	250 cm

Remarque : pour des raisons techniques, des tolérances sont possibles en ce qui concerne la perte de couleur des matériaux et de l'impression.
Toutes les informations sont données en toute bonne foi. Aucune garantie ne peut en être déduite.
Nous nous réservons le droit de procéder à des modifications techniques dans l'intérêt du progrès ou pour des raisons techniques de fabrication.

Pour les clients de France métropolitaine et DOM-TOM, veuillez contacter :
DURAL SAS | 32 avenue de l'Océanie | F-91140 Villejust | France | Tel. 01.60.13.58.60 | accueil@dural.fr
Pour les autres clients veuillez contacter :
DURAL GmbH | Südring 11 | D-56412 Ruppach-Goldhausen | Germany | +49 2602/9261-0 | info@dural.de