DURAFLEX TL

Dehnfugenprofil aus Aluminium für Dickbettverlegung

Gültig ab: 01.06.2025

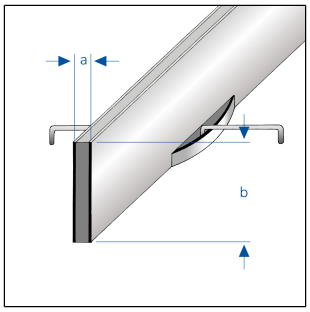

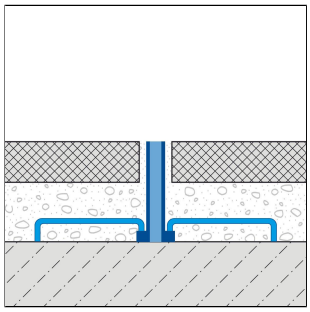

TECHNISCHE MAßE UND PRODUKTVARIANTEN

Grundmaterial	Aluminium
Farbe	schwarz, grau
Länge	250 cm
Sichtbreite	10 mm
Höhe	30 mm, 40 mm, 50 mm
Breite	10 mm
Ergänzungsfarbe	Sichtkante Trägerprofil Aluminum natur

PRODUKTVARIANTEN

Referenz	Höhe	Farbe	Länge
DFA TL 3033/250	30 mm	schwarz	250 cm
DFA TL 4033/250	40 mm	schwarz	250 cm
DFA TL 5038/250	50 mm	grau	250 cm

Hinweis: Aus technischen Gründen sind Toleranzen beim Farbausfall der Materialien und des Drucks möglich.
Alle Angaben erfolgen nach bestem Wissen und Gewissen. Eine Gewährleistung kann daraus nicht abgeleitet werden.
Technische Änderungen, die dem Fortschritt dienen, bzw. fertigungstechnisch bedingt sind, behalten wir uns vor.

DURAL GmbH | Südring 11 | D-56412 Ruppach-Goldhausen | Germany | +49 2602/9261-0 | Info@dural.com

Die anerkannten Regeln der Technik sind zu beachten. Vorherige Datenblätter verlieren ihre Gültigkeit.