DURACOVE ZK

DURACOVE ZK PVC Sanitary Profile For Retrofitting

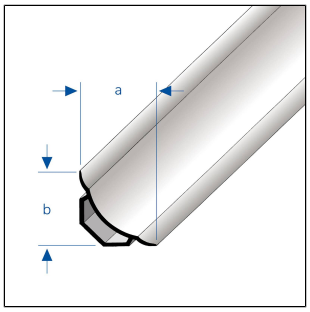

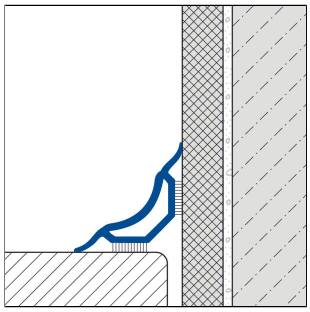

TECHNICAL DIMENSIONS AND PRODUCT VARIANTS

Material	PVC
Colour	white, grey
Length	183 cm
sight width a	32 mm
Width mm	32 mm

ACCESSORIES

Passende Endkappen sind als Zubehör erhältlich

MATERIAL

PVC eignet sich besonders für Innen- und Aussenbereiche mit geringer mechanischer Belastung. Das Material ist durchgefärbt und damit unter normalen Umständen UV-beständig, bei ständiger UV-Bestrahlung können jedoch Farbunterschiede auftreten.

Die Verwendbarkeit hinsichtlich der mechanischen und chemischen Belastbarkeit muss immer im Einzelfall überprüft werden.

CARE

PVC benötigt keine besondere Pflege. Es kann bei Bedarf einfach mit klarem und sauberem Wasser unter Zugabe einiger Tropfen Spülmittel gereinigt werden.

Lösungsmittlehaltige und schmirgelnde Reinigungsmittel sind zu vermeiden.

PROCESSING

1. Die Haftflächen müssen gereinigt und jegliche Verunreinigungen, wie Trennmittel, Konservierungsmittel, Fett, Öl, Staub, Wasser, alte Kleb-/Dichtstoffe sowie andere die Haftung beeinträchtigende Stoffe entfernt werden.
2. Auf den Haftflächen der Profilrückseite selbstkelbendes Silikon-Klebeband DURACOVE ZK (Referenz DCPSK 4050) anbringen, wobei die beweglichen Dichtlippen frei zu lassen sind.
3. DURACOVE-Profil bündig in die Ecke ansetzen und fest andrücken.
4. Offene Enden mit den als Zubehör erhätlichen DURACOVE ZK Endkappen verschließen.

Hinweis: DURACOVE-Profile ersetzen keine Abdichtung. Diese muss bei Bedarf mit geeigneten Maßnahmen separat hergestellt

werden.

Die allgemein anerkannten Regeln der Technik sind zu beachten. Die Eignung hinsichtlich der mechanischen und chemischen Belastbarkeit muss immer im Einzelfall überprüft werden.

PRODUCT VARIANTS

Ident	Colour	Length
DCP 5038/183	grey	183 cm
DCP 5030/183	white	183 cm