DURACOVE HK

Sanitary Concave Trim Made Of Aluminium For Wall/floor Connections For Retrofitting

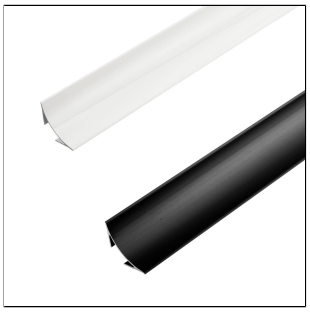
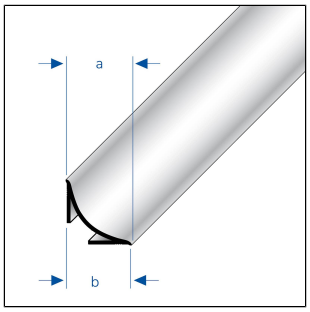

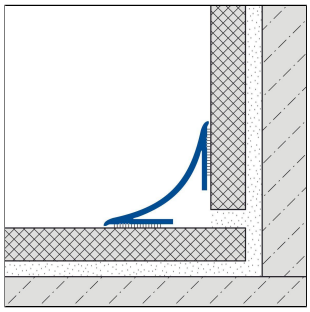

TECHNICAL DIMENSIONS AND PRODUCT VARIANTS

Material	Aluminium
Surface	anodised, powder coated
Colour	silver, white, black matt (RAL 9005)
Length	250 cm
sight width a	40 mm
Height b	28 mm
Width mm	28 mm
dimension	28 x 28

ACCESSORIES

Passende Eckstücke und Endkappen sind als Zubehör erhältlich

MATERIAL

Aluminium kann überall dort eingesetzt werden, wo eine mittlere mechanische Belastbarkeit zu erwarten ist. Kontakt mit alkalischen Materialien (z.B. Fliesenkleber) kann zu Vefärbungen führen, die nachträglich kaum beseitigt werden können. Hohe Luftfeuchtigkeit während der Trocknungsphase kann diesen Prozeß verstärken. Fliesenkleber oder Fugenmasse an sichtbaren Flächen immer sofort mit viel Wasser abwischen, anschließend trockenwischen und für eine gute Raumlüftung sorgen.

Die Eignung hinsichtlich der mechanischen und chemischen Belastbarkeit muss immer im Einzelfall überprüft werden.

CARE

Aluminium benötigt keine besondere Pflege. Es kann bei Bedarf einfach mit klarem und sauberem Wasser unter Zugabe einiger Tropfen Spülmittel feucht gereinigt werden. Anschließend trockenwischen.

Säurehaltige und schmirgelnde Reinigungsmittel sind zu vermeiden.

PROCESSING

1. Die Haftflächen müssen gereinigt und jegliche Verunreinigungen, wie Trennmittel, Konservierungsmittel, Fett, Öl, Staub, Wasser, alte

Kleb-/Dichtstoffe sowie andere die Haftung beeinträchtigende Stoffe entfernt werden.
2. Auf die Haftseiten des Eckprofils Klebe-Dichtstoff SPEED-FLEX oder geeignete Alternative auftragen. Verlegetechnisch sollten zuerst die Innen- oder Außeneckstücke angebracht werden, anschließend das DURACOVE-Profil ohne Fuge anarbeiten.
3. DURACOVE-Profil bündig in die Ecke ansetzen und fest andrücken.
4. Offene Seiten mit den passenden DURACOVE-HK Endkappen verschließen.
5. Eventuell austretenden Klebe-Dichtstoff antrocknen lassen, mit einem scharfen Messer vorsichtig an der Profilkante entlang abschneiden, ohne den Untergrund zu beschädigen und dann entfernen.

Hinweis: DURACOVE-Profile ersetzen keine Abdichtung. Diese muss bei Bedarf mit geeigneten Maßnahmen separat hergestellt werden.

Die allgemein anerkannten Regeln der Technik sind zu beachten. Die Eignung hinsichtlich der mechanischen und chemischen Belastbarkeit muss immer im Einzelfall überprüft werden.

PRODUCT VARIANTS

Ident	Height b	Surface	Colour	Length
DCAE 400/250	28 mm	anodised	silver	250 cm
DCACM 411/250	28 mm	powder coated	black matt (RAL 9005)	250 cm
DCAC 430/250	28 mm	powder coated	white	250 cm