DURACOVE HK

Sanitär-Hohlkehlprofil aus Aluminium für Wand-/ Bodenanschlüsse für nachträgliche Montage

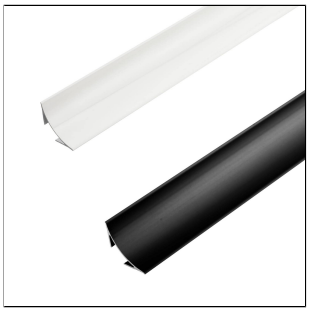

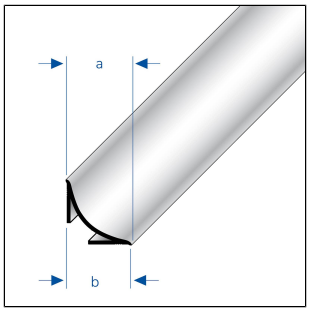

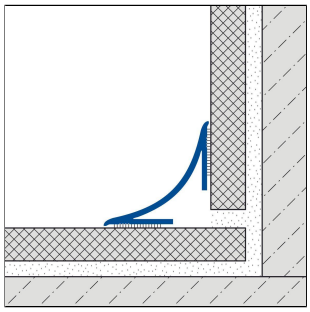

TECHNISCHE MAßE UND PRODUKTVARIANTEN

Grundmaterial	Aluminium
Oberfläche	eloxiert, pulverbeschichtet
Farbe	silber, weiß, schwarz matt (RAL 9005)
Länge	250 cm
Sichtbreite (a)	40 mm
Höhe (b)	28 mm
Breite	28 mm
Abmessung	28 x 28
Nettogewicht kg/Basiseinheit	0,225

ZUBEHÖR

Passende Eckstücke und Endkappen sind als Zubehör erhältlich

MATERIAL

Aluminium kann überall dort eingesetzt werden, wo eine mittlere mechanische Belastbarkeit zu erwarten ist. Kontakt mit alkalischen Materialien (z.B. Fliesenkleber) kann zu Vefärbungen führen, die nachträglich kaum beseitigt werden können. Hohe Luftfeuchtigkeit während der Trocknungsphase kann diesen Prozeß verstärken. Fliesenkleber oder Fugenmasse an sichtbaren Flächen immer sofort mit viel Wasser abwischen, anschließend trockenwischen und für eine gute Raumlüftung sorgen.

Die Eignung hinsichtlich der mechanischen und chemischen Belastbarkeit muss immer im Einzelfall überprüft werden.

PFLEGE

Aluminium benötigt keine besondere Pflege. Es kann bei Bedarf einfach mit klarem und sauberem Wasser unter Zugabe einiger Tropfen Spülmittel feucht gereinigt werden. Anschließend trockenwischen.

Säurehaltige und schmirgelnde Reinigungsmittel sind zu vermeiden.

VERARBEITUNG

09 May 2025 06:03 AM

Hinweis: Aus technischen Gründen sind Toleranzen beim Farbausfall der Materialien und des Drucks möglich.
Alle Angaben erfolgen nach bestem Wissen und Gewissen. Eine Gewährleistung kann daraus nicht abgeleitet werden.
Technische Änderungen, die dem Fortschritt dienen, bzw. fertigungstechnisch bedingt sind, behalten wir uns vor.

1. Die Haftflächen müssen gereinigt und jegliche Verunreinigungen, wie Trennmittel, Konservierungsmittel, Fett, Öl, Staub, Wasser, alte Kleb-/Dichtstoffe sowie andere die Haftung beeinträchtigende Stoffe entfernt werden.
2. Auf die Haftseiten des Eckprofils Klebe-Dichtstoff SPEED-FLEX oder geeignete Alternative auftragen. Verlegetechnisch sollten zuerst die Innen- oder Außeneckstücke angebracht werden, anschließend das DURACOVE-Profil ohne Fuge anarbeiten.
3. DURACOVE-Profil bündig in die Ecke ansetzen und fest andrücken.
4. Offene Seiten mit den passenden DURACOVE-HK Endkappen verschließen.
5. Eventuell austretenden Klebe-Dichtstoff antrocknen lassen, mit einem scharfen Messer vorsichtig an der Profilkante entlang abschneiden, ohne den Untergrund zu beschädigen und dann entfernen.

Hinweis: DURACOVE-Profile ersetzen keine Abdichtung. Diese muss bei Bedarf mit geeigneten Maßnahmen separat hergestellt werden.

Die allgemein anerkannten Regeln der Technik sind zu beachten. Die Eignung hinsichtlich der mechanischen und chemischen Belastbarkeit muss immer im Einzelfall überprüft werden.

PRODUKTVARIANTEN

Ident	Höhe (b)	Oberfläche	Farbe	Länge
DCAE 400/250	28 mm	eloxiert	silber	250 cm
DCACM 411/250	28 mm	pulverbeschichtet	schwarz matt (RAL 9005)	250 cm
DCAC 430/250	28 mm	pulverbeschichtet	weiß	250 cm

Hinweis: Aus technischen Gründen sind Toleranzen beim Farbausfall der Materialien und des Drucks möglich.
Alle Angaben erfolgen nach bestem Wissen und Gewissen. Eine Gewährleistung kann daraus nicht abgeleitet werden.
Technische Änderungen, die dem Fortschritt dienen, bzw. fertigungstechnisch bedingt sind, behalten wir uns vor.

DURAL GmbH | Südring 11 | D-56412 Ruppach-Goldhausen | Germany | +49 2602/9261-0 | Info@dural.com

Die anerkannten Regeln der Technik sind zu beachten. Vorherige Datenblätter verlieren ihre Gültigkeit.