DE Technisches Datenblatt

CONSTRUCT SOLID CORE

Endkappe für Kernsockelleiste mit flexibler Lippe.

Gültig ab: 01.06.2025

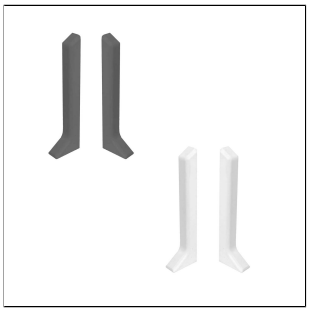
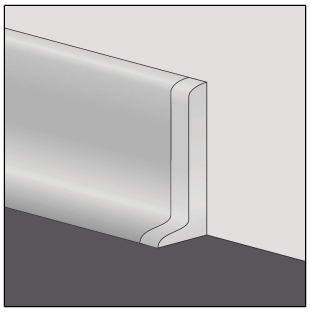
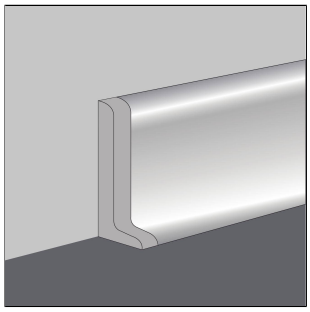

TECHNISCHE MAßE UND PRODUKTVARIANTEN

Grundmaterial	[PVC]
Oberfläche	[Holzdekor]
Farbe	schwarz, dunkelgrau, hellgrau, eiche hell, buche, weiß
Höhe	60

PRODUKTVARIANTEN

Referenz	Höhe	Oberfläche	Farbe
KSD 2250-XKL	60	Holzdekor	buche
KSD 2250-XKR	60	Holzdekor	buche
KSD 1260-XKL	60	Holzdekor	eiche hell
KSD 1260-XKR	60	Holzdekor	eiche hell
KSD 1184-XKL	60		dunkelgrau
KSD 1184-XKR	60		dunkelgrau
KSD 1202-XKL	60		hellgrau
KSD 1202-XKR	60		hellgrau
KSD 1001-XKL	60		schwarz
KSD 1001-XKR	60		schwarz
KSD 5012-XKL	60		weiß

Hinweis: Aus technischen Gründen sind Toleranzen beim Farbausfall der Materialien und des Drucks möglich.
Alle Angaben erfolgen nach bestem Wissen und Gewissen. Eine Gewährleistung kann daraus nicht abgeleitet werden.
Technische Änderungen, die dem Fortschritt dienen, bzw. fertigungstechnisch bedingt sind, behalten wir uns vor.

DURAL GmbH | Südring 11 | D-56412 Ruppach-Goldhausen | Germany | +49 2602/9261-0 | Info@dural.com

Die anerkannten Regeln der Technik sind zu beachten. Vorherige Datenblätter verlieren ihre Gültigkeit.

www.dural.com

KSD 5012-XKR	60		weiß

Hinweis: Aus technischen Gründen sind Toleranzen beim Farbausfall der Materialien und des Drucks möglich.
Alle Angaben erfolgen nach bestem Wissen und Gewissen. Eine Gewährleistung kann daraus nicht abgeleitet werden.
Technische Änderungen, die dem Fortschritt dienen, bzw. fertigungstechnisch bedingt sind, behalten wir uns vor.