FR Fiche technique

CONSTRUCT SOLID CORE

Plinthe avec lèvre souple

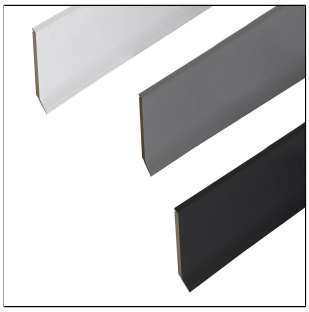

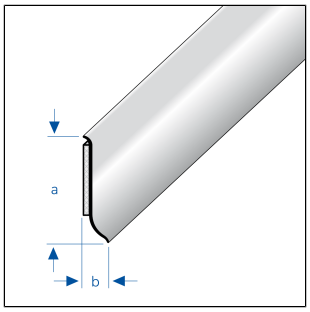

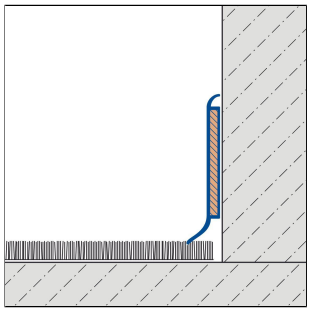

DIMENSIONS TECHNIQUES ET VARIANTES DE PRODUITS

Matériel	[PVC],[HDF]
Surface	[décor bois]
Couleur	noir, gris foncé, gris clair, chéne clair, hétre, blanc, marron , beige
Longueur	255 cm, 515 cm
Partie visible	15 mm
Hauteur	60, 100
Largeur	15 mm

ACCESSOIRES

Les pièces d'angle, les pièces de jonction et bouchons correspondantes sont disponibles en tant qu'accessoires.

MATÉRIEL

Le PVC est particulièrement adapté à une utilisation en intérieur et en extérieur avec une faible sollicitation mécanique. Le matériau est teinté dans la masse et donc résistant aux UV dans des conditions normales. Cependant, des différences de couleur peuvent apparaître en cas d'exposition permanente aux UV.

L'utilisation en fonction de la résistance mécanique et chimique doit toujours être vérifiée au cas par cas.

ENTRETIEN

Le PVC ne nécessite aucun entretien particulier. Si nécessaire, il peut être nettoyé simplement à l'eau claire et propre en ajoutant quelques gouttes de liquide vaisselle.

Les produits de nettoyage abrasifs et contenant des solvants sont à éviter.

POSE

1. Les surfaces d'adhérence doivent être nettoyées et débarrassées de toute impureté, comme les agents de démoulage, les agents de conservation, la graisse, l'huile, la poussière, l'eau, les anciens adhésifs/produits d'étanchéité ainsi que d'autres substances susceptibles de nuire à l'adhérence.
2. Appliquer le mastic adhésif SPEED-FLEX ou un produit équivalent sur les surfaces d'adhérence du profilé.

Remarque : pour des raisons techniques, des tolérances sont possibles en ce qui concerne la perte de couleur des matériaux et de l'impression.
Toutes les informations sont données en toute bonne foi. Aucune garantie ne peut en être déduite.
Nous nous réservons le droit de procéder à des modifications techniques dans l'intérêt du progrès ou pour des raisons techniques de fabrication.

Pour les clients de France métropolitaine et DOM-TOM, veuillez contacter :
DURAL SAS | 32 avenue de l'Océanie | F-91140 Villejust | France | Tel. 01.60.13.58.60 | accueil@dural.fr
Pour les autres clients veuillez contacter :
DURAL GmbH | Südring 11 | D-56412 Ruppach-Goldhausen | Germany | +49 2602/9261-0 | info@dural.de

3. Placer le profilé à fleur dans l'angle et appuyer fermement.
4. Pour former un angle, couper le profilé en onglet. Sceller le joint d'onglet avec un silicone à réticulation neutre.
5. Laisser sécher l'éventuel mastic de collage qui s'échappe, le couper soigneusement avec un couteau aiguisé le long du bord du profilé puis l'enlever.

Les règles techniques généralement reconnues doivent être respectées. La résistance mécanique et chimique doit toujours être vérifiée au cas par cas.

VARIANTES DE PRODUITS

Ident	Hauteur	Surface	Couleur	Longueur
KSD 1260/255	60	décor bois	chéne clair	255 cm
KSD 1260/515	60	décor bois	chéne clair	515 cm
KSD 2250/255	60	décor bois	hétre	255 cm
KSD 2250/515	60	décor bois	hétre	515 cm
KSD 5012/255	60		blanc	255 cm
KSD 5012/515	60		blanc	515 cm
KSD 1202/255	60		gris clair	255 cm
KSD 1202/515	60		gris clair	515 cm
KSD 1184/255	60		gris foncé	255 cm
KSD 1184/515	60		gris foncé	515 cm
KSD 1001/255	60		noir	255 cm
KSD 1001/515	60		noir	515 cm
KSF 1260/515	100	décor bois	chéne clair	515 cm
KSF 2250/515	100	décor bois	hétre	515 cm
KSF 4244/515	100		beige	515 cm
KSF 5012/515	100		blanc	515 cm
KSF 1202/515	100		gris clair	515 cm
KSF 1184/515	100		gris foncé	515 cm
KSF 4019/515	100		marron	515 cm
KSF 1001/515	100		noir	515 cm

Remarque : pour des raisons techniques, des tolérances sont possibles en ce qui concerne la perte de couleur des matériaux et de l'impression.
Toutes les informations sont données en toute bonne foi. Aucune garantie ne peut en être déduite.
Nous nous réservons le droit de procéder à des modifications techniques dans l'intérêt du progrès ou pour des raisons techniques de fabrication.

Pour les clients de France métropolitaine et DOM-TOM, veuillez contacter :
DURAL SAS | 32 avenue de l'Océanie | F-91140 Villejust | France | Tel. 01.60.13.58.60 | accueil@dural.fr
Pour les autres clients veuillez contacter :
DURAL GmbH | Südring 11 | D-56412 Ruppach-Goldhausen | Germany | +49 2602/9261-0 | info@dural.de