DE Technisches Datenblatt

DURABAL BW

Profil in L-Form für Balkone und Terrassen für die Dünnbettverlegung.

Gültig ab: 01.06.2025

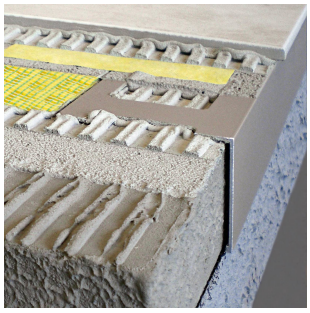
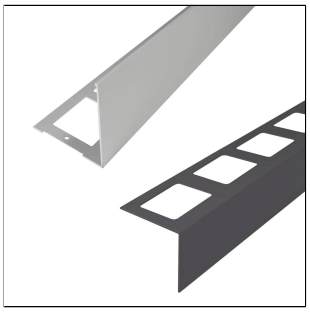
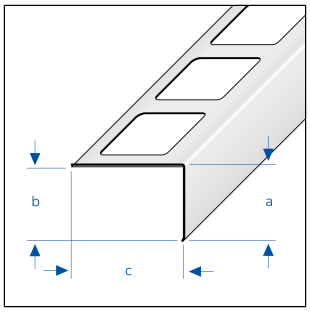

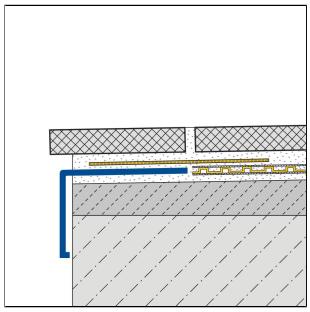

TECHNISCHE MAßE UND PRODUKTVARIANTEN

Grundmaterial	[Aluminium], [Edelstahl (V2A/304)]
Oberfläche	[pulverbeschichtet], [eloxiert], [unbehandelt]
Farbe	silber, natur, anthrazitgrau (RAL 7016)
Länge	300 cm
Höhe	55 mm, 75 mm, 95 mm
Breite	80 mm
Ausführung	Auflageschenkel zusätzlich gebohrt

ZUBEHÖR

Passende Eckstücke und Verbinder sind als Zubehör erhältlich

MATERIAL

Aluminium kann überall dort eingesetzt werden, wo eine mittlere mechanische Belastbarkeit zu erwarten ist. Kontakt mit alkalischen Materialien (z.B. Fliesenkleber) kann zu Vefärbungen führen, die nachträglich kaum beseitigt werden können. Hohe Luftfeuchtigkeit während der Trocknungsphase kann diesen Prozess verstärken. Fliesenkleber oder Fugenmasse an sichtbaren Flächen immer sofort mit viel Wasser abwischen, anschließend trockenwischen.

Edelstahl V2A/304 eignet sich besonders für mechanisch hoch belastete Anwendungsbereiche. Der Kontakt mit salzsäurehaltigen Produkten ist zu vermeiden. Bei der Verarbeitung dürfen keine Werkzeuge aus unlegiertem Stahl verwendet werden. Offene Schnittkanten sind nicht rostbeständig. Ggf. ist dort ein separater Rostschutz anzubringen. Auch bei Edelstahl ist je nach Umgebungsbedingungen Flugrost möglich, der umgehend entfernt werden sollte.

Die Verwendbarkeit hinsichtlich der mechanischen und chemischen Belastbarkeit muss immer im Einzelfall überprüft werden.

PFLEGE

Aluminium benötigt keine besondere Pflege. Es kann bei Bedarf einfach mit klarem und sauberem Wasser unter Zugabe einiger Tropfen

Hinweis: Aus technischen Gründen sind Toleranzen beim Farbausfall der Materialien und des Drucks möglich.
Alle Angaben erfolgen nach bestem Wissen und Gewissen. Eine Gewährleistung kann daraus nicht abgeleitet werden.
Technische Änderungen, die dem Fortschritt dienen, bzw. fertigungstechnisch bedingt sind, behalten wir uns vor.

Spülmittel feucht gereinigt werden. Anschließend trockenwischen. Säurehaltige, alkalische und schmirgelnde Reinigungsmittel sind zu vermeiden.

Edelstahl V2A/304 benötigt keine besondere Pflege. Es kann bei Bedarf einfach mit klarem und sauberem Wasser unter Zugabe einiger Tropfen Spülmittel gereinigt werden. Anschließend trockenwischen. Säurehaltige, alkalische und schmirgelnde Reinigungsmittel sind zu vermeiden. Flugrost kann mit handelsüblichen, für Edelstahl geeigneten Polituren entfernt werden.

VERARBEITUNG

1. Das Profil entsprechend der benötigten Aufbauhöhe auswählen und anpassen.
2. Auf den Untergrund (Betonplatte oder trockener Estrich) Fliesenkleber mit einer Zahnkelle auftragen.
3. Das Profil in das Kleberbett eindrücken und in Höhe und Flucht ausrichten.
4. Bei Bedarf passende Außenecken verwenden. Zum Verbinden mehrerer Profile und Ecken die als Zubehör erhältlichen Verbinder verwenden.
5. Befestigungsschenkel vollflächig überspachteln.
6. Belag fest eindrücken und so ausrichten, dass dieser leicht über der Profilkante abschließt (dient als Tropfkante).

Sichtbare Flächen vor Kontakt mit Fliesenkleber bzw. Fugenmörtel schützen und ggf. sofort mit einem Tuch und klarem Wasser reinigen. Anschließend trockenreiben.

Die allgemein anerkannten Regeln der Technik sind zu beachten. Die Eignung hinsichtlich der mechanischen und chemischen Belastbarkeit muss immer im Einzelfall überprüft werden.

PRODUKTVARIANTEN

Referenz	Höhe	Oberfläche	Farbe	Länge
BWAE 550/300	55 mm	eloxiert	silber	300 cm
BWAC 5516/300	55 mm	pulverbeschichtet	anthrazitgrau (RAL 7016)	300 cm
BWE 55/300	55 mm	unbehandelt	natur	300 cm
BWAE 750/300	75 mm	eloxiert	silber	300 cm
BWAC 7516/300	75 mm	pulverbeschichtet	anthrazitgrau (RAL 7016)	300 cm
BWE 75/300	75 mm	unbehandelt	natur	300 cm
BWAE 950/300	95 mm	eloxiert	silber	300 cm
BWAC 9516/300	95 mm	pulverbeschichtet	anthrazitgrau (RAL 7016)	300 cm
BWE 95/300	95 mm	unbehandelt	natur	300 cm

Hinweis: Aus technischen Gründen sind Toleranzen beim Farbausfall der Materialien und des Drucks möglich.
Alle Angaben erfolgen nach bestem Wissen und Gewissen. Eine Gewährleistung kann daraus nicht abgeleitet werden.
Technische Änderungen, die dem Fortschritt dienen, bzw. fertigungstechnisch bedingt sind, behalten wir uns vor.