DURABAL BO

Balkonwinkelprofil in T-Form für Verlegung mit Stelzlagern

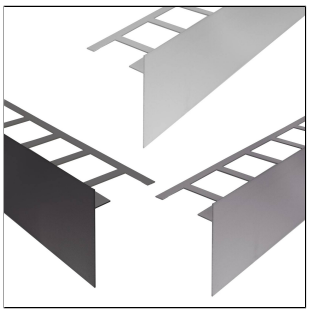

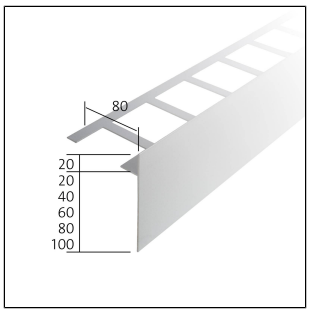

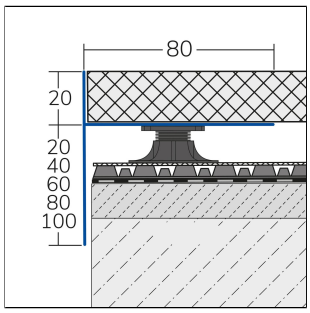

TECHNISCHE MAßE UND PRODUKTVARIANTEN

Grundmaterial	Aluminium
Oberfläche	pulverbeschichtet, eloxiert
Farbe	silber, hellelfenbein (RAL 1015), anthrazit (RAL 7016), platingrau (RAL 7036)
Länge	300 cm
Höhe (b)	40 mm, 60 mm, 80 mm, 100 mm, 120 mm
Breite	80 mm
Nettogewicht kg/Basiseinheit	0,469, 0,557, 0,643, 0,779, 0,872

ZUBEHÖR

Passende Eckstücke und Verbinder sind als Zubehör erhältlich

MATERIAL

Aluminium kann überall dort eingesetzt werden, wo eine mittlere mechanische Belastbarkeit zu erwarten ist. Kontakt mit alkalischen Materialien (z.B. Fliesenkleber) kann zu Verfärbungen führen, die nachträglich kaum beseitigt werden können. Hohe Luftfeuchtigkeit während der Trocknungsphase kann diesen Prozeß verstärken. Fliesenkleber oder Fugenmasse an sichtbaren Flächen immer sofort mit viel Wasser abwischen, anschließend trockenwischen.

Die Eignung hinsichtlich der mechanischen und chemischen Belastbarkeit muss immer im Einzelfall überprüft werden.

PFLEGE

Aluminium benötigt keine besondere Pflege. Es kann bei Bedarf einfach mit klarem und sauberem Wasser unter Zugabe einiger Tropfen Spülmittel feucht gereinigt werden. Anschließend trockenwischen.

Säurehaltige, alkalische und schmirgelnde Reinigungsmittel sind zu vermeiden.

VERARBEITUNG

Verlegung auf Stelzlager:

1. Die Stelzlager entsprechend der Gegenbenheiten positionieren und justieren. Bei den an das Profil angrenzenden Stelzlagern an der Sollbruchstelle eine gerade Kante herstellen.

09 May 2025 08:01 AM

Hinweis: Aus technischen Gründen sind Toleranzen beim Farbausfall der Materialien und des Drucks möglich.
Alle Angaben erfolgen nach bestem Wissen und Gewissen. Eine Gewährleistung kann daraus nicht abgeleitet werden.
Technische Änderungen, die dem Fortschritt dienen, bzw. fertigungstechnisch bedingt sind, behalten wir uns vor.

2. Das Profil entsprechend der gewünschten Aufbauhöhe auswählen und anpassen.
3. Das Profil auf das Stelzlager legen und in Höhe und Flucht ausrichten. Bei Bedarf z.B. mit dem Polymerkleber SPEEDFLEX befestigen.
4. Bei Bedarf entsprechende Außen- oder Innenecken verwenden.
5. Mehrere Profile können mit den als Zubehör erhältlichen Verbindern aneinandergefügt werden.
6. Abschließend den Belag fachgerecht auf die Stelzlager verlegen.

Verlegung im Dünnbett-Verfahren:
1. Das Profil entsprechend der benötigten Aufbauhöhe auswählen und anpassen.
2. Auf den Untergrund (Betonplatte oder trockener Estrich) Fliesenkleber mit einer Zahnkelle auftragen.
3. Das Profil in das Kleberbett eindrücken und in Höhe und Flucht ausrichten.
4. Bei Bedarf passende Außen- und Innenecken verwenden. Zum Verbinden mehrerer Profile die als Zubehör erhältlichen Verbinder verwenden.
5. Befestigungsschenkel vollflächig überspachteln.
6. Belag fest eindrücken und so ausrichten, dass er bündig mit der Profilkante abschließt.
7. Zum Profil eine Fuge von 1-2 mm freilassen.
Sichtbare Flächen vor Kontakt mit Fliesenkleber bzw. Fugenmörtel schützen und ggf. sofort mit einem Tuch und klarem Wasser reinigen. Anschließend trocken reiben.

In beiden Verlegearten sind die allgemein anerkannten Regeln der Technik zu beachten. Die Eignung hinsichtlich der mechanischen und chemischen Belastbarkeit muss immer im Einzelfall überprüft werden.

PRODUKTVARIANTEN

Ident	Höhe (b)	Oberfläche	Farbe	Länge
BOAE 20-20/300	40 mm	eloxiert	silber	300 cm
BOAC 4016/300	40 mm	pulverbeschichtet	anthrazit (RAL 7016)	300 cm
BOAC 4015/300	40 mm	pulverbeschichtet	hellelfenbein (RAL 1015)	300 cm
BOAC 4036/300	40 mm	pulverbeschichtet	platingrau (RAL 7036)	300 cm
BOAE 20-40/300	60 mm	eloxiert	silber	300 cm
BOAC 6016/300	60 mm	pulverbeschichtet	anthrazit (RAL 7016)	300 cm
BOAC 6015/300	60 mm	pulverbeschichtet	hellelfenbein (RAL 1015)	300 cm
BOAC 6036/300	60 mm	pulverbeschichtet	platingrau (RAL 7036)	300 cm
BOAE 20-60/300	80 mm	eloxiert	silber	300 cm
BOAC 8016/300	80 mm	pulverbeschichtet	anthrazit (RAL 7016)	300 cm
BOAC 8015/300	80 mm	pulverbeschichtet	hellelfenbein (RAL 1015)	300 cm
BOAC 8036/300	80 mm	pulverbeschichtet	platingrau (RAL 7036)	300 cm
BOAE 20-80/300	100 mm	eloxiert	silber	300 cm
BOAC 10016/300	100 mm	pulverbeschichtet	anthrazit (RAL 7016)	300 cm
BOAC 10015/300	100 mm	pulverbeschichtet	hellelfenbein (RAL 1015)	300 cm
BOAC 10036/300	100 mm	pulverbeschichtet	platingrau (RAL 7036)	300 cm
BOAE 20-100/300	120 mm	eloxiert	silber	300 cm
BOAC 12016/300	120 mm	pulverbeschichtet	anthrazit (RAL 7016)	300 cm
BOAC 12015/300	120 mm	pulverbeschichtet	hellelfenbein (RAL 1015)	300 cm

Hinweis: Aus technischen Gründen sind Toleranzen beim Farbausfall der Materialien und des Drucks möglich.
Alle Angaben erfolgen nach bestem Wissen und Gewissen. Eine Gewährleistung kann daraus nicht abgeleitet werden.
Technische Änderungen, die dem Fortschritt dienen, bzw. fertigungstechnisch bedingt sind, behalten wir uns vor.

DURAL GmbH | Südring 11 | D-56412 Ruppach-Goldhausen | Germany | +49 2602/9261-0 | Info@dural.com

Die anerkannten Regeln der Technik sind zu beachten. Vorherige Datenblätter verlieren ihre Gültigkeit.

BOAC 12036/300	120 mm	pulverbeschichtet	platingrau (RAL 7036)	300 cm

09 May 2025 08:01 AM

Hinweis: Aus technischen Gründen sind Toleranzen beim Farbausfall der Materialien und des Drucks möglich.
Alle Angaben erfolgen nach bestem Wissen und Gewissen. Eine Gewährleistung kann daraus nicht abgeleitet werden.
Technische Änderungen, die dem Fortschritt dienen, bzw. fertigungstechnisch bedingt sind, behalten wir uns vor.