DE Technisches Datenblatt

DURABAL BO

Innenecke für DURABAL BO

Gültig ab: 01.06.2025

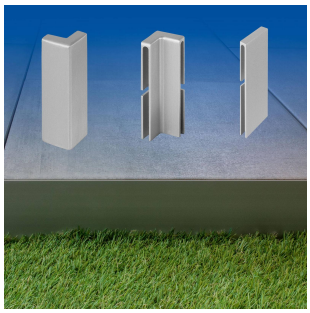



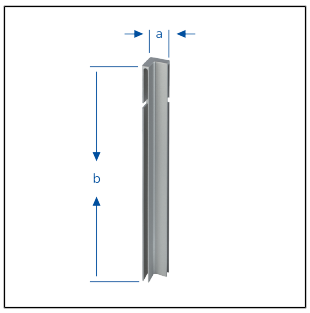

TECHNISCHE MAßE UND PRODUKTVARIANTEN

Grundmaterial	[Aluminium]
Oberfläche	[pulverbeschichtet], [eloxiert]
Farbe	silber, perlweiß (RAL 1013), hellelfenbein (RAL 1015), anthrazitgrau (RAL 7016)
Länge	17,5 cm
Höhe	42 mm, 43 mm, 62 mm, 63 mm, 82 mm, 83 mm, 102 mm, 103 mm, 122 mm, 123 mm, 142 mm, 162 mm, 182 mm, 202 mm
Breite	17,5 mm

PRODUKTVARIANTEN

Referenz	Höhe	Oberfläche	Farbe	Länge
BOAE 20-20-XI	42 mm	eloxiert	silber	17,5 cm
BOAC 4016-XI	42 mm	pulverbeschichtet	anthrazitgrau (RAL 7016)	17,5 cm
BOAC 4013-XI	42 mm	pulverbeschichtet	perlweiß (RAL 1013)	17,5 cm
BOAC 4015-XI	43 mm	pulverbeschichtet	hellelfenbein (RAL 1015)	17,5 cm
BOAE 20-40-XI	62 mm	eloxiert	silber	17,5 cm
BOAC 6016-XI	62 mm	pulverbeschichtet	anthrazitgrau (RAL 7016)	17,5 cm
BOAC 6013-XI	62 mm	pulverbeschichtet	perlweiß (RAL 1013)	17,5 cm

Hinweis: Aus technischen Gründen sind Toleranzen beim Farbausfall der Materialien und des Drucks möglich.
Alle Angaben erfolgen nach bestem Wissen und Gewissen. Eine Gewährleistung kann daraus nicht abgeleitet werden.
Technische Änderungen, die dem Fortschritt dienen, bzw. fertigungstechnisch bedingt sind, behalten wir uns vor.

DURAL GmbH| Südring 11 | D-56412 Ruppach-Goldhausen | Germany | +49 2602/9261-0 | Info@dural.com

Die anerkannten Regeln der Technik sind zu beachten. Vorherige Datenblätter verlieren ihre Gültigkeit.

BOAC 6015-XI	63 mm	pulverbeschichtet	hellelfenbein (RAL 1015)	17,5 cm
BOAE 20-60-XI	82 mm	eloxiert	silber	17,5 cm
BOAC 8016-XI	82 mm	pulverbeschichtet	anthrazitgrau (RAL 7016)	17,5 cm
BOAC 8013-XI	82 mm	pulverbeschichtet	perlweiß (RAL 1013)	17,5 cm
BOAC 8015-XI	83 mm	pulverbeschichtet	hellelfenbein (RAL 1015)	17,5 cm
BOAE 20-80-XI	102 mm	eloxiert	silber	17,5 cm
BOAC 10016-XI	102 mm	pulverbeschichtet	anthrazitgrau (RAL 7016)	17,5 cm
BOAC 10013-XI	102 mm	pulverbeschichtet	perlweiß (RAL 1013)	17,5 cm
BOAC 10015-XI	103 mm	pulverbeschichtet	hellelfenbein (RAL 1015)	17,5 cm
BOAE 20-100-XI	122 mm	eloxiert	silber	17,5 cm
BOAC 12016-XI	122 mm	pulverbeschichtet	anthrazitgrau (RAL 7016)	17,5 cm
BOAC 12013-XI	122 mm	pulverbeschichtet	perlweiß (RAL 1013)	17,5 cm
BOAC 12015-XI	123 mm	pulverbeschichtet	hellelfenbein (RAL 1015)	17,5 cm
BOAE 20-120-XI	142 mm	eloxiert	silber	17,5 cm
BOAC 14016-XI	142 mm	pulverbeschichtet	anthrazitgrau (RAL 7016)	17,5 cm
BOAC 14013-XI	142 mm	pulverbeschichtet	perlweiß (RAL 1013)	17,5 cm
BOAE 20-140-XI	162 mm	eloxiert	silber	17,5 cm
BOAC 16016-XI	162 mm	pulverbeschichtet	anthrazitgrau (RAL 7016)	17,5 cm
BOAC 16013-XI	162 mm	pulverbeschichtet	perlweiß (RAL 1013)	17,5 cm
BOAE 20-160-XI	182 mm	eloxiert	silber	17,5 cm
BOAC 18016-XI	182 mm	pulverbeschichtet	anthrazitgrau (RAL 7016)	17,5 cm
BOAC 18013-XI	182 mm	pulverbeschichtet	perlweiß (RAL 1013)	17,5 cm
BOAE 20-180-XI	202 mm	eloxiert	silber	17,5 cm
BOAC 20016-XI	202 mm	pulverbeschichtet	anthrazitgrau (RAL 7016)	17,5 cm
BOAC 20013-XI	202 mm	pulverbeschichtet	perlweiß (RAL 1013)	17,5 cm

Hinweis: Aus technischen Gründen sind Toleranzen beim Farbausfall der Materialien und des Drucks möglich.
Alle Angaben erfolgen nach bestem Wissen und Gewissen. Eine Gewährleistung kann daraus nicht abgeleitet werden.
Technische Änderungen, die dem Fortschritt dienen, bzw. fertigungstechnisch bedingt sind, behalten wir uns vor.