DURABAL BL

Balkonwinkelprofil für Splitt-/ Kiesbettschüttung, Drainage-Estrich, Stelzlager oder direkte Verlegung

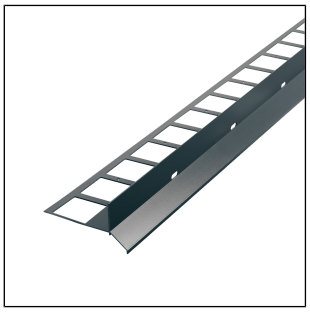

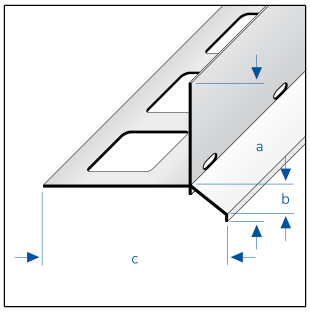

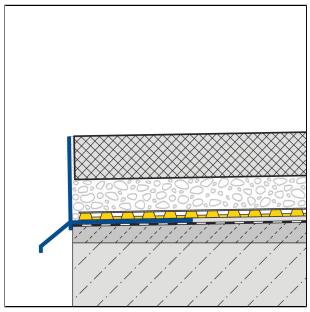

TECHNISCHE MAßE UND PRODUKTVARIANTEN

Grundmaterial	Aluminium
Oberfläche	pulverbeschichtet, eloxiert
Farbe	silber, anthrazit (RAL 7016)
Länge	300 cm
Höhe (b)	53 mm, 65 mm, 95 mm
Breite	100 mm
Nettogewicht kg/Basiseinheit	0,666, 0,715, 0,837

ZUBEHÖR

Passende Eckstücke und Verbinder sind als Zubehör erhältlich

MATERIAL

Aluminium kann überall dort eingesetzt werden, wo eine mittlere mechanische Belastbarkeit zu erwarten ist. Kontakt mit alkalischen Materialien (z.B. Fliesenkleber) kann zu Vefärbungen führen, die nachträglich kaum beseitigt werden können. Hohe Luftfeuchtigkeit während der Trocknungsphase kann diesen Prozeß verstärken. Fliesenkleber oder Fugenmasse an sichtbaren Flächen immer sofort mit viel Wasser abwischen, anschließend trockenwischen und für eine gute Raumlüftung sorgen.

Die Eignung hinsichtlich der mechanischen und chemischen Belastbarkeit muss immer im Einzelfall überprüft werden.

PFLEGE

Aluminium benötigt keine besondere Pflege. Es kann bei Bedarf einfach mit klarem und sauberem Wasser unter Zugabe einiger Tropfen Spülmittel feucht gereinigt werden. Anschließend trockenwischen.

Säurehaltige und schmirgelnde Reinigungsmittel sind zu vermeiden.

VERARBEITUNG

1. Das Profil entsprechend der benötigten Aufbauhöhe auswählen und anpassen.

09 May 2025 05:37 AM

Hinweis: Aus technischen Gründen sind Toleranzen beim Farbausfall der Materialien und des Drucks möglich.
Alle Angaben erfolgen nach bestem Wissen und Gewissen. Eine Gewährleistung kann daraus nicht abgeleitet werden.
Technische Änderungen, die dem Fortschritt dienen, bzw. fertigungstechnisch bedingt sind, behalten wir uns vor.

2. Das Profil auf den Untergrund legen und in Höhe und Flucht ausrichten.
3. Es muss sichergestellt sein, dass eindringendes Wasser durch die Drainagebohrungen im Profil abfließen kann.
4. Bei Bedarf passende Außenecken verwenden, für Innenecken Profil auf Gehrung schneiden. Zum Verbinden mehrerer Profile und Ecken die als Zubehör erhältlichen Verbinder verwenden.
5. Bei Bedarf das Profil am Untergrund verschrauben
6. Drainageestrich oder Kiesbett einfüllen. Es ist darauf zu achten, dass bis zur Profiloberkante ausreichend Platz für den Belag verbleibt.
7. Den Belag so auf das Kiesbett oder den abgetrockneten Drainageestrich verlegen, dass er bündig mit der Profiloberkante abschließt.

Sichtbare Flächen vor Kontakt mit Fliesenkleber bzw. Fugenmörtel schützen und ggf. sofort mit einem Tuch und klarem Wasser reinigen. Anschliessend trocken reiben.

Die allgemein anerkannten Regeln der Technik sind zu beachten. Die Eignung hinsichtlich der mechanischen und chemischen Belastbarkeit muss immer im Einzelfall überprüft werden.

PRODUKTVARIANTEN

Ident	Höhe (b)	Oberfläche	Farbe	Länge
BLAE 530/300	53 mm	eloxiert	silber	300 cm
BLAC 5316/300	53 mm	pulverbeschichtet	anthrazit (RAL 7016)	300 cm
BLAE 650/300	65 mm	eloxiert	silber	300 cm
BLAC 6516/300	65 mm	pulverbeschichtet	anthrazit (RAL 7016)	300 cm
BLAE 950/300	95 mm	eloxiert	silber	300 cm
BLAC 9516/300	95 mm	pulverbeschichtet	anthrazit (RAL 7016)	300 cm

Hinweis: Aus technischen Gründen sind Toleranzen beim Farbausfall der Materialien und des Drucks möglich.
Alle Angaben erfolgen nach bestem Wissen und Gewissen. Eine Gewährleistung kann daraus nicht abgeleitet werden.
Technische Änderungen, die dem Fortschritt dienen, bzw. fertigungstechnisch bedingt sind, behalten wir uns vor.

DURAL GmbH | Südring 11 | D-56412 Ruppach-Goldhausen | Germany | +49 2602/9261-0 | Info@dural.com

Die anerkannten Regeln der Technik sind zu beachten. Vorherige Datenblätter verlieren ihre Gültigkeit.