DURABAL BK

Innenecke für DURABL BK / DURABAL BK 60

Gültig ab: 01.06.2025

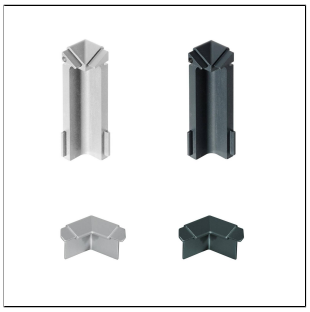

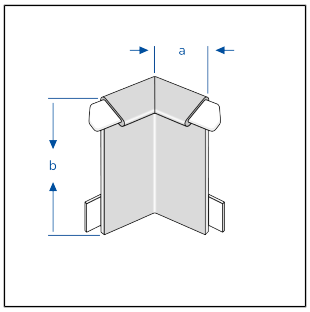

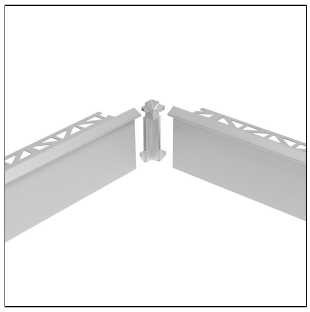

TECHNISCHE MAßE UND PRODUKTVARIANTEN

Grundmaterial	[Aluminium]
Oberfläche	[pulverbeschichtet], [eloxiert]
Farbe	silber, anthrazit, anthrazitgrau (RAL 7016)
Höhe	22 mm
Abmessung	Innenmaß 15 x 15 mm, Innenmaß 17 x 17 mm

PRODUKTVARIANTEN

Referenz	Höhe	Oberfläche	Farbe
BKAE 220-60-XIH	22 mm	eloxiert	silber
BKAC 22016-60-XIH	22 mm	pulverbeschichtet	anthrazit
BKAE 60-XIH/1		eloxiert	silber
BKAE-XIH/1		eloxiert	silber
BKAE-XIH/10		eloxiert	silber
BKAC 60-XIH/1		pulverbeschichtet	anthrazitgrau (RAL 7016)
BKAC-XIH/1		pulverbeschichtet	anthrazitgrau (RAL 7016)

Hinweis: Aus technischen Gründen sind Toleranzen beim Farbausfall der Materialien und des Drucks möglich.
Alle Angaben erfolgen nach bestem Wissen und Gewissen. Eine Gewährleistung kann daraus nicht abgeleitet werden.
Technische Änderungen, die dem Fortschritt dienen, bzw. fertigungstechnisch bedingt sind, behalten wir uns vor.

DURAL GmbH | Südring 11 | D-56412 Ruppach-Goldhausen | Germany | +49 2602/9261-0 | Info@dural.com

Die anerkannten Regeln der Technik sind zu beachten. Vorherige Datenblätter verlieren ihre Gültigkeit.