DURABAL BK/BK 60

Verbinder für das DURABAL BK - Balkonwinkelprofil mit Tropfkante

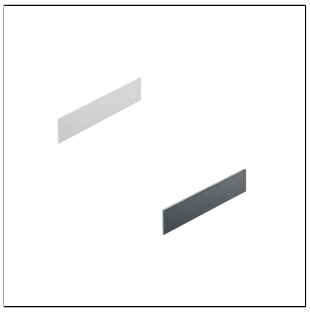
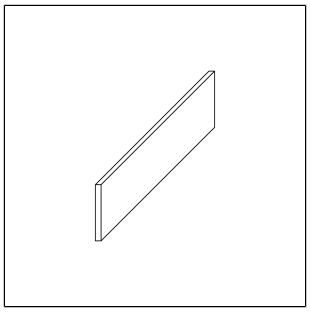
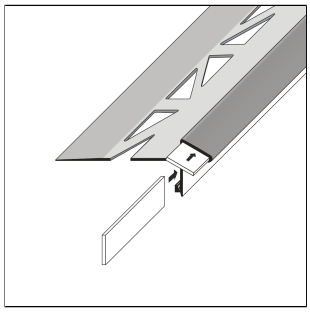

TECHNISCHE MAßE UND PRODUKTVARIANTEN

Grundmaterial	Aluminium
Oberfläche	unbehandelt
Farbe	silber
Länge	50 cm
Höhe b	12 mm

PRODUKTVARIANTEN

Referenz	Höhe b	Oberfläche	Farbe	Länge
BKA 1000-XC/1	12 mm	unbehandelt	silber	50 cm

30 May 2025 07:57 AM

Hinweis: Aus technischen Gründen sind Toleranzen beim Farbausfall der Materialien und des Drucks möglich.
Alle Angaben erfolgen nach bestem Wissen und Gewissen. Eine Gewährleistung kann daraus nicht abgeleitet werden.
Technische Änderungen, die dem Fortschritt dienen, bzw. fertigungstechnisch bedingt sind, behalten wir uns vor.

DURAL GmbH | Südring 11 | D-56412 Ruppach-Goldhausen | Germany | +49 2602/9261-0 | Info@dural.com

Die anerkannten Regeln der Technik sind zu beachten. Vorherige Datenblätter verlieren ihre Gültigkeit.