FR Fiche technique

ADAPT VARIO

Profilé de finition en aluminium


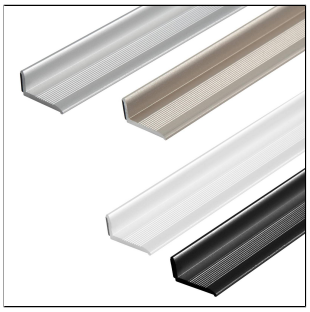
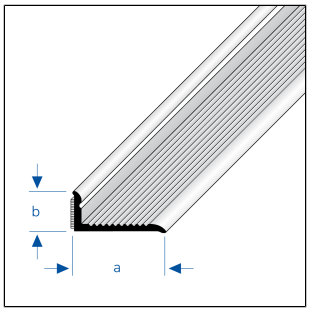

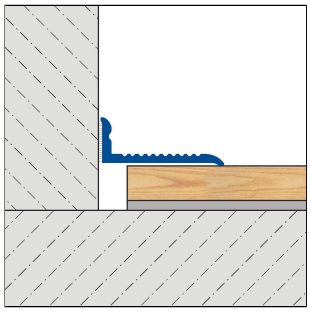

DIMENSIONS TECHNIQUES ET VARIANTES DE PRODUITS

Matériel	[Aluminium]
Surface	[thermolaqué], [anodisé]
Couleur	argent, titane, blanc (RAL 9003), noir mat (RAL 9005)
Longueur	200 cm, 270 cm
Partie visible	20 mm
Hauteur	10 mm
Largeur	20 mm

MATÉRIEL

L'aluminium naturel peut être utilisé partout où une résistance mécanique moyenne est attendue.L'anodisation renforce sa résistance mécanique. Le contact avec des matériaux alcalins (par ex. colle à carrelage) peut entraîner des décolorations difficiles à éliminer par la suite. Une humidité élevée peut accentuer ce processus. Les salissures peuvent être éliminées à l'aide de produits de nettoyage courants. Les produits de nettoyage ne doivent pas contenir de poudre à récurer ni d'additifs agressifs.

L'aptitude à la résistance mécanique et chimique doit toujours être vérifiée au cas par cas.

ENTRETIEN

L'aluminium ne nécessite aucun entretien particulier. Il peut être nettoyé à l'eau claire et propre avec une goutte de liquide vaisselle si nécessaire. Essuyez ensuite avec un chiffon sec.

Évitez les produits nettoyants acides, alcalins et abrasifs.

POSE

1. Découpez les profilés à la longueur voulue.
2. Le support doit être nettoyé et débarrassé de toute impureté, telle que graisse, huile, poussière, eau, anciens adhésifs/mastics et autres substances altérant l'adhérence.
3. Répartir la colle polymére MS sur toute la surface arrière du profilé, aligner le profilé et le coller à l'emplacement souhaité.

Remarque : pour des raisons techniques, des tolérances sont possibles en ce qui concerne la perte de couleur des matériaux et de l'impression.
Toutes les informations sont données en toute bonne foi. Aucune garantie ne peut en être déduite.
Nous nous réservons le droit de procéder à des modifications techniques dans l'intérêt du progrès ou pour des raisons techniques de fabrication.

Pour les clients de France métropolitaine et DOM-TOM, veuillez contacter :
DURAL SAS | 32 avenue de l'Océanie | F-91140 Villejust | France | Tel. 01.60.13.58.60 | accueil@dural.fr
Pour les autres clients veuillez contacter :
DURAL GmbH | Südring 11 | D-56412 Ruppach-Goldhausen | Germany | +49 2602/9261-0 | info@dural.de

Respecter les règles techniques généralement reconnues. L'aptitude en termes de résistance mécanique et chimique doit toujours être vérifiée au cas par cas.

VARIANTES DE PRODUITS

Ident	Hauteur	Surface	Couleur	Longueur
ADVAE 1900-SK/200	10 mm	anodisé	argent	200 cm
ADVAE 1800-SK/270	10 mm	anodisé	argent	270 cm
ADVAE 1911-T-SK/200	10 mm	anodisé	titane	200 cm
ADVAE 1800-T-SK/270	10 mm	anodisé	titane	270 cm
ADVAC 1930-SK/200	10 mm	thermolaqué	blanc (RAL 9003)	200 cm
ADVAC 1800-SK/270	10 mm	thermolaqué	blanc (RAL 9003)	270 cm
ADVACM 1911-SK/200	10 mm	thermolaqué	noir mat (RAL 9005)	200 cm
ADVACM 1811-SK/270	10 mm	thermolaqué	noir mat (RAL 9005)	270 cm

Remarque : pour des raisons techniques, des tolérances sont possibles en ce qui concerne la perte de couleur des matériaux et de l'impression.
Toutes les informations sont données en toute bonne foi. Aucune garantie ne peut en être déduite.
Nous nous réservons le droit de procéder à des modifications techniques dans l'intérêt du progrès ou pour des raisons techniques de fabrication.

Pour les clients de France métropolitaine et DOM-TOM, veuillez contacter :
DURAL SAS | 32 avenue de l'Océanie | F-91140 Villejust | France | Tel. 01.60.13.58.60 | accueil@dural.fr
Pour les autres clients veuillez contacter :
DURAL GmbH | Südring 11 | D-56412 Ruppach-Goldhausen | Germany | +49 2602/9261-0 | info@dural.de