FR Fiche technique

ADAPT

Profilé d'encadrement en aluminium



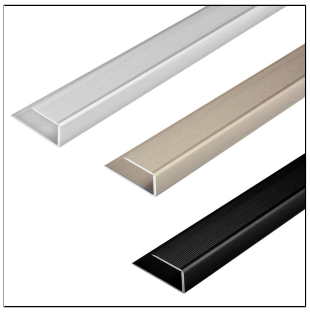

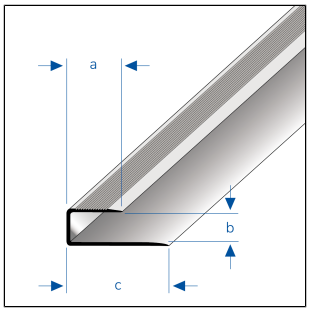

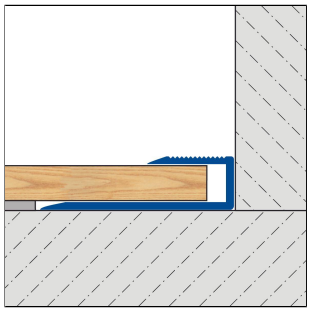

DIMENSIONS TECHNIQUES ET VARIANTES DE PRODUITS

Matériel	[Aluminium]
Surface	[thermolaqué], [anodisé]
Couleur	argent, titane, or, noir mat (RAL 9005)
Longueur	90 cm, 250 cm, 270 cm
Partie visible	10 mm, 14 mm, 16 mm, 18 mm
Hauteur	4 mm, 8 mm, 10 mm, 12 mm, 14 mm
Largeur	20 mm, 26 mm, 28 mm, 30 mm, 32 mm
Hauteur jusqu´á	8 mm, 10 mm, 12 mm, 14 mm, 16 mm
Épaisseur mm	max. 4,8
Dimension supp.4	26 mm, 28 mm, 30 mm, 32 mm

ACCESSOIRES

Les inserts DIAMONDTRED adaptés sont disponibles en 9 couleurs

MATÉRIEL

L'aluminium naturel peut être utilisé partout où une résistance mécanique moyenne est attendue.L'anodisation renforce sa résistance mécanique. Le contact avec des matériaux alcalins (colle à carrelage, joint ...) peut entraîner des décolorations qui sont difficiles à éliminer par la suite.

L'aptitude en termes de résistance mécanique et chimique doit toujours être vérifiée au cas par cas.

ENTRETIEN

L'aluminium ne nécessite aucun entretien particulier. Il peut être nettoyé à l'eau claire et propre avec une goutte de liquide vaisselle si nécessaire. Essuyez ensuite avec un chiffon sec.

Évitez les produits nettoyants acides, alcalins et abrasifs.

POSE

Remarque : pour des raisons techniques, des tolérances sont possibles en ce qui concerne la perte de couleur des matériaux et de l'impression.
Toutes les informations sont données en toute bonne foi. Aucune garantie ne peut en être déduite.
Nous nous réservons le droit de procéder à des modifications techniques dans l'intérêt du progrès ou pour des raisons techniques de fabrication.

Pour les clients de France métropolitaine et DOM-TOM, veuillez contacter :
DURAL SAS | 32 avenue de l'Océanie | F-91140 Villejust | France | Tel. 01.60.13.58.60 | accueil@dural.fr
Pour les autres clients veuillez contacter :
DURAL GmbH | Südring 11 | D-56412 Ruppach-Goldhausen | Germany | +49 2602/9261-0 | info@dural.de

1. Poser le profilé sur le support et l'aligner.
2. Fixer le profilé au support à l'aide de chevilles/vis de dimensions suffisantes.
3. Pour former les angles, couper le profilé en onglet.
4. Avant de coller les inserts de sécurité, nettoyer les surfaces d'adhérence et éliminer toute substance susceptible de nuire à l'adhérence.

Pour couper l'inox, utiliser un outil adapté. Privilégiez une scie à lame dédiée. Éviter les projections d'étincelles sur les surfaces des profilés en inox.

Respecter les règles techniques généralement reconnues. L'aptitude en termes de résistance mécanique et chimique doit toujours être vérifiée au cas par cas. Dans le cadre d'un escalier en extérieur, toujours laissez 2mm entre les profilés pour faciliter l'écoulement des eaux et éviter la rétention pouvant dégrader l'ouvrage.

VARIANTES DE PRODUITS

Ident	Hauteur	Surface	Couleur	Longueur
ADAE 480/250	4 mm	anodisé	argent	250 cm
ADAE 480-T/250	4 mm	anodisé	titane	250 cm
ADAE 800/90	8 mm	anodisé	argent	90 cm
ADAE 800/270	8 mm	anodisé	argent	270 cm
ADAE 800-G/270	8 mm	anodisé	or	270 cm
ADAE 800-T/90	8 mm	anodisé	titane	90 cm
ADAE 800-T/270	8 mm	anodisé	titane	270 cm
ADACM 811/270	8 mm	thermolaqué	noir mat (RAL 9005)	270 cm
ADAE 1000/90	10 mm	anodisé	argent	90 cm
ADAE 1000/270	10 mm	anodisé	argent	270 cm
ADAE 1000-T/90	10 mm	anodisé	titane	90 cm
ADAE 1000-T/270	10 mm	anodisé	titane	270 cm
ADACM 1011/270	10 mm	thermolaqué	noir mat (RAL 9005)	270 cm
ADAE 1200/90	12 mm	anodisé	argent	90 cm
ADAE 1200/270	12 mm	anodisé	argent	270 cm
ADAE 1200-G/270	12 mm	anodisé	or	270 cm
ADAE 1200-T/90	12 mm	anodisé	titane	90 cm
ADAE 1200-T/270	12 mm	anodisé	titane	270 cm
ADACM 1211/270	12 mm	thermolaqué	noir mat (RAL 9005)	270 cm
ADAE 1400/90	14 mm	anodisé	argent	90 cm
ADAE 1400/270	14 mm	anodisé	argent	270 cm
ADAE 1400-T/90	14 mm	anodisé	titane	90 cm
ADAE 1400-T/270	14 mm	anodisé	titane	270 cm
ADACM 1411/270	14 mm	thermolaqué	noir mat (RAL 9005)	270 cm

Remarque : pour des raisons techniques, des tolérances sont possibles en ce qui concerne la perte de couleur des matériaux et de l'impression.
Toutes les informations sont données en toute bonne foi. Aucune garantie ne peut en être déduite.
Nous nous réservons le droit de procéder à des modifications techniques dans l'intérêt du progrès ou pour des raisons techniques de fabrication.

Pour les clients de France métropolitaine et DOM-TOM, veuillez contacter :
DURAL SAS | 32 avenue de l'Océanie | F-91140 Villejust | France | Tel. 01.60.13.58.60 | accueil@dural.fr
Pour les autres clients veuillez contacter :
DURAL GmbH | Südring 11 | D-56412 Ruppach-Goldhausen | Germany | +49 2602/9261-0 | info@dural.de