FR Fiche technique

TREDSAFE

Profilé nez-de-marche en aluminium pour insert de sécurité antidérapant à monter ultérieurement


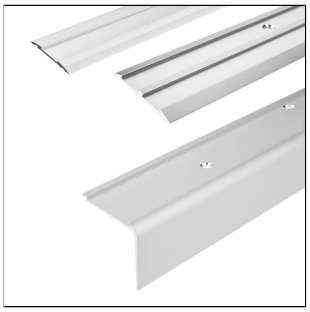
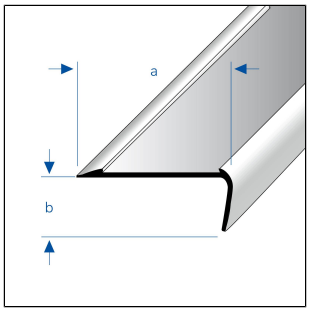

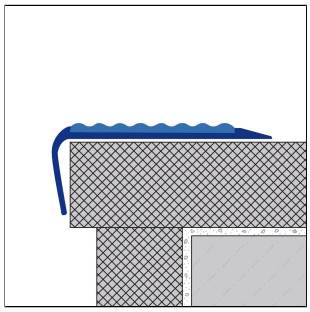

DIMENSIONS TECHNIQUES ET VARIANTES DE PRODUITS

Matériel	[Aluminium], [Acier inox (304)]
Surface	[anodisé], [naturel]
Couleur	argent, naturel
Longueur	150 cm, 250 cm, 300 cm
Partie visible	28 mm, 32 mm, 45 mm, 50 mm, 51 mm, 54 mm, 57 mm, 58 mm, 92 mm
Hauteur	3 mm, 4 mm, 9 mm, 24 mm, 25 mm, 26 mm, 44 mm
Largeur	28 mm, 32 mm, 45 mm, 50 mm, 51 mm, 54 mm, 57 mm, 58 mm, 92 mm
Information complémentaire	Avec bord avant droit. Bord arrière avec encoche pour l'insertion du revêtement. Pour 1 x Insert 43 mm., Avec bord frontal incurvé. Bord arrière avec bord d'impact.Pour 1 x Insert 43 mm, Avec bord frontal incurvé. Bord arrière avec bord d'impact. Pour 1 x Insert 43 mm, Avec bord avant incurvé. Bord arrière effilé jusqu'au niveau zéro. Pour 1 x Insert 43 mm, Avec bord avant droit. Bord arrière effilé jusqu'au niveau zéro. Pour 1 x Insert 43 mm, Sans bord frontal. Bord arrière effilé jusqu'au niveau zéro. Pour 1 x Insert 13 mm, Avec bord avant droit. Bord arrière effilé jusqu'au niveau zéro. Pour 1 x Insert 13 mm, Avec bord avant incurvé. Bord arrière effilé jusqu'au niveau zéro. Pour 2 x Insert 37 mm, Avec bord avant droit. Bord arrière effilé jusqu'au niveau zéro. Pour 2 x Insert 37 mm, Avec bord avant incurvé. Bord arrière effilé jusqu'au niveau zéro. Pour 2 x Insert 13 mm, Sans bord frontal. Bord arrière effilé jusqu'au niveau zéro. Pour 2 x Insert 13 mm, Avec bord avant incurvé. Bord arrière effilé jusqu'au niveau zéro. Pour 1 x Insert 37 mm
Information complémentaire 2	Prix sans insert.

ACCESSOIRES

Les inserts DIAMONDTRED adaptés sont disponibles en 9 couleurs

MATÉRIEL

L'aluminium naturel peut être utilisé partout où une résistance mécanique moyenne est attendue.L'anodisation renforce sa résistance

Remarque : pour des raisons techniques, des tolérances sont possibles en ce qui concerne la perte de couleur des matériaux et de l'impression.
Toutes les informations sont données en toute bonne foi. Aucune garantie ne peut en être déduite.
Nous nous réservons le droit de procéder à des modifications techniques dans l'intérêt du progrès ou pour des raisons techniques de fabrication.

Pour les clients de France métropolitaine et DOM-TOM, veuillez contacter :
DURAL SAS | 32 avenue de l'Océanie | F-91140 Villejust | France | Tel. 01.60.13.58.60 | accueil@dural.fr
Pour les autres clients veuillez contacter :
DURAL GmbH | Südring 11 | D-56412 Ruppach-Goldhausen | Germany | +49 2602/9261-0 | info@dural.de

mécanique. Le contact avec des matériaux alcalins (colle à carrelage, joint ...) peut entraîner des décolorations qui sont difficiles à éliminer par la suite.

L'aptitude en termes de résistance mécanique et chimique doit toujours être vérifiée au cas par cas.

ENTRETIEN

L'aluminium ne nécessite aucun entretien particulier. Il peut être nettoyé à l'eau claire et propre avec une goutte de liquide vaisselle si nécessaire. Essuyez ensuite avec un chiffon sec.

Évitez les produits nettoyants acides, alcalins et abrasifs.

POSE

1. Poser le profilé sur le support et l'aligner.
2. Fixer le profilé au support à l'aide de chevilles/vis de dimensions suffisantes.
3. Pour former les angles, couper le profilé en onglet.
4. Avant de coller les inserts de sécurité, nettoyer les surfaces d'adhérence et éliminer toute substance susceptible de nuire à l'adhérence.

Pour couper l'inox, utiliser un outil adapté. Privilégiez une scie à lame dédiée. Éviter les projections d'étincelles sur les surfaces des profilés en inox.

Respecter les règles techniques généralement reconnues. L'aptitude en termes de résistance mécanique et chimique doit toujours être vérifiée au cas par cas. Dans le cadre d'un escalier en extérieur, toujours laissez 2mm entre les profilés pour faciliter l'écoulement des eaux et éviter la rétention pouvant dégrader l'ouvrage.

VARIANTES DE PRODUITS

Ident	Hauteur	Surface	Couleur	Longueur
AA 132/150	3 mm	anodisé	argent	150 cm
AA 132/250	3 mm	anodisé	argent	250 cm
AA 231/150	4 mm	anodisé	argent	150 cm
AA 231/250	4 mm	anodisé	argent	250 cm
AA 231/300	4 mm	anodisé	argent	300 cm
AA 139/250	9 mm	anodisé	argent	250 cm
AA 221/150	24 mm	anodisé	argent	150 cm
AA 210/150	24 mm	anodisé	argent	150 cm
AA 122/150	24 mm	anodisé	argent	150 cm
AA 122/250	24 mm	anodisé	argent	250 cm
AA 210/250	24 mm	anodisé	argent	250 cm
AA 221/250	24 mm	anodisé	argent	250 cm
EE 122/150	25 mm	naturel	naturel	150 cm
EE 122/250	25 mm	naturel	naturel	250 cm
AA 114/150	26 mm	anodisé	argent	150 cm
AA 114/250	26 mm	anodisé	argent	250 cm

Remarque : pour des raisons techniques, des tolérances sont possibles en ce qui concerne la perte de couleur des matériaux et de l'impression.
Toutes les informations sont données en toute bonne foi. Aucune garantie ne peut en être déduite.
Nous nous réservons le droit de procéder à des modifications techniques dans l'intérêt du progrès ou pour des raisons techniques de fabrication.

Pour les clients de France métropolitaine et DOM-TOM, veuillez contacter :
DURAL SAS | 32 avenue de l'Océanie | F-91140 Villejust | France | Tel. 01.60.13.58.60 | accueil@dural.fr
Pour les autres clients veuillez contacter :
DURAL GmbH | Südring 11 | D-56412 Ruppach-Goldhausen | Germany | +49 2602/9261-0 | info@dural.de

AA 211/150	44 mm	anodisé	argent	150 cm
AA 125/150	44 mm	anodisé	argent	150 cm
AA 108/250	44 mm	anodisé	argent	250 cm
AA 109/250	44 mm	anodisé	argent	250 cm
AA 125/250	44 mm	anodisé	argent	250 cm
AA 211/250	44 mm	anodisé	argent	250 cm
AA 115/250		anodisé	argent	250 cm

Remarque : pour des raisons techniques, des tolérances sont possibles en ce qui concerne la perte de couleur des matériaux et de l'impression.
Toutes les informations sont données en toute bonne foi. Aucune garantie ne peut en être déduite.
Nous nous réservons le droit de procéder à des modifications techniques dans l'intérêt du progrès ou pour des raisons techniques de fabrication.

Pour les clients de France métropolitaine et DOM-TOM, veuillez contacter :
DURAL SAS | 32 avenue de l'Océanie | F-91140 Villejust | France | Tel. 01.60.13.58.60 | accueil@dural.fr
Pour les autres clients veuillez contacter :
DURAL GmbH | Südring 11 | D-56412 Ruppach-Goldhausen | Germany | +49 2602/9261-0 | info@dural.de