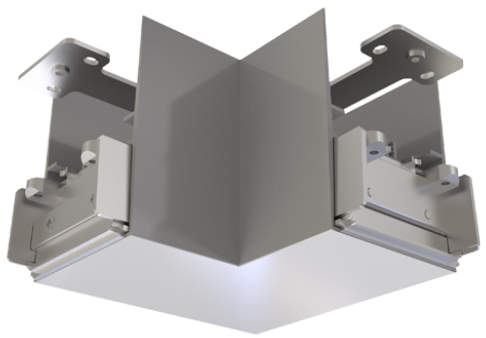

Categoría	Commercial Linear
Soluciones	Comercial, Educación
Especificación	Comercial

Vasco CCT Bidireccional

Conector de esquina Vasco 90° - Aluminio
Code: AVASLED/90

CARACTERÍSTICAS DEL PRODUCTO

- Luminaria lineal suspendida o de superficie para aplicaciones comerciales
- Salida de luz bidireccional (70% inferior y 30% superior), se puede seleccionar solamente salida inferior para aplicaciones en superficie
- CCT seleccionable entre 3000K, 4000K y 6000K
- Puntos de suspensión ajustables con kit de suspensión
- Construcción de aluminio extruido con Driver integrado
- El difusor de opal proporciona una uniformidad de luz óptima
- Precableado con cable de 1,5 metros
- 1-10v regulable de serie

INFORMACIÓN GENERAL

Peso	0.244 kg

INFORMACIÓN TÉCNICA

Color / Acabado	Aluminio
Ratio IP	IP20
Interior / Exterior	Interior
Altura	75 mm

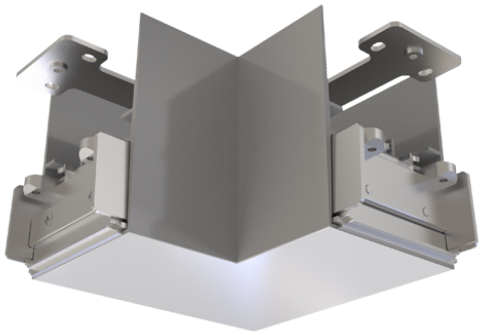

Categoría	Commercial Linear
Soluciones	Comercial, Educación
Especificación	Comercial

Vasco CCT Bidireccional

Conector de esquina Vasco 90° - Aluminio
Code: AVASLED/90