Categoría	Feature Lighting
Soluciones	Terciario, Exterior, Retail
Especificación	Comercial

Rondo

Rondo HP AC Luz de superficie / espiga Grafito
Code: AROLEDSSS

CARACTERÍSTICAS DEL PRODUCTO

- Proyector
- Ángulo de apertura de 60°
- Cable de 2 metros incorporado H07RN-F
- Adecuado para montaje en superficie o con pincho (incluido)
- Construcción de aluminio con acabado de pintura de grafito texturizado
- No regulable

INFORMACIÓN GENERAL	
Potencia	17W
Flujo Luminico	1500lm
lm/W	88lm/W
Ángulo de Apertura	40
CRI	80
Temperatura de color	4000K
Entrada	220-240V
Temperatura operativa	-20°C - 40°C
SDCM	6
Peso	1.323 kg

INFORMACIÓN TÉCNICA	
Fuente de luz	LED
Color / Acabado	Grafito
Ratio IP	IP65
Protección	1
Interior / Exterior	Exterior
Superficie / Empotrado / Suspendido	Montaje para empotrado de suelo, Pared
Vida útil	L70 50,000h
Garantía (años)	3
Marcado CE	Sí
Altura	140 mm

Categoría	Feature Lighting
Soluciones	Terciario, Exterior, Retail
Especificación	Comercial

Rondo
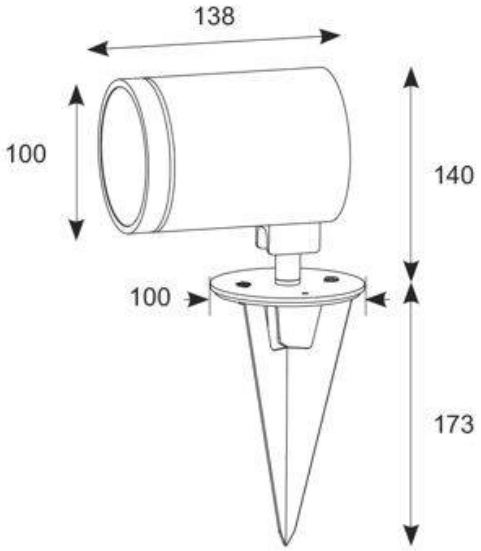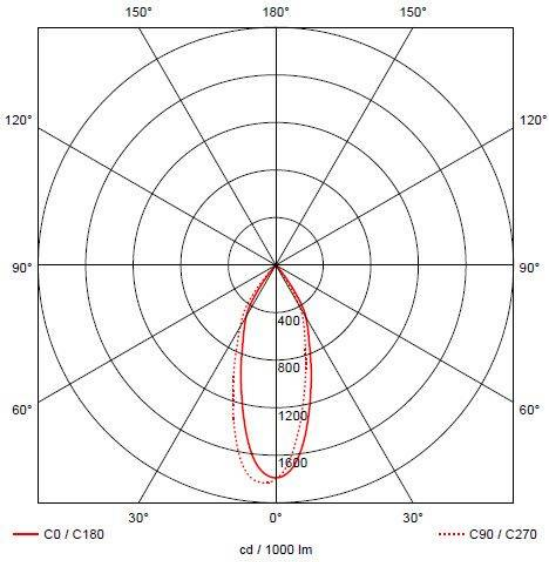
Rondo HP AC Luz de superficie / espiga Grafito
Code: AROLEDSSS