Categoría	Wall Lights
Soluciones	Terciario, Exterior, Residencial, Retail
Especificación	Comercial

Parona

Parona LED
Code: APCLEDWL

CARACTERÍSTICAS DEL PRODUCTO

- Luz de camino LED circular compacta de bajo nivel con derrame de luz hacia abajo
- Se suministra con caja de instalación de plástico y cable aislado de goma de 1 metro incorporado para facilitar la instalación
- Construcción de aluminio con acabado de pintura grafito
- No regulable

INFORMACIÓN GENERAL	
Potencia	3
Flujo Luminico	70lm
lm/W	23lm/W
Ángulo de Apertura	70
CRI	80
Temperatura de color	3000K/4000K
Entrada	220-240V
Temperatura operativa	-20°C - 25°C
SDCM	3
Tamaño de corte	90mm
Peso	0.646 kg

INFORMACIÓN TÉCNICA	
Fuente de luz	LED
Color / Acabado	Grafito
Ratio IP	IP65
Ratio IK	IK02
Protección	1
Interior / Exterior	Exterior
Superficie / Empotrado / Suspendido	Empotrado
Garantía (años)	3
Marcado CE	Sí

Categoría	Wall Lights
Soluciones	Terciario, Exterior, Residencial, Retail
Especificación	Comercial

Parona

Parona LED
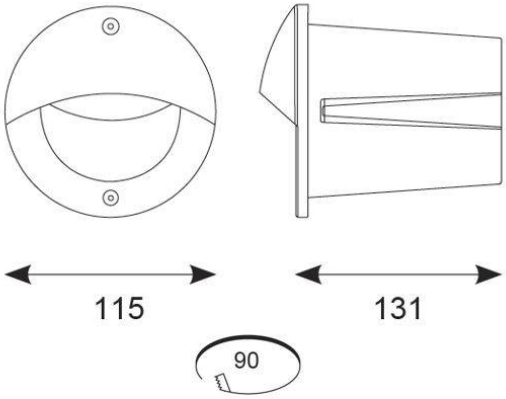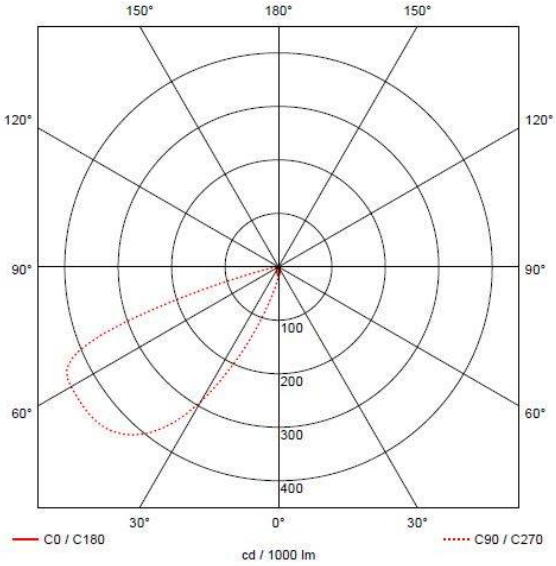
Code: APCLEDWL