Categoría	Smart Lighting
Soluciones	Terciario, Residencial, Retail
Especificación	Comercial

OCTO Sensor PIR inteligente Connected by WiZ

Sensor PIR OCTO WiZ

Code: AOCTOW/PIR-S

CARACTERÍSTICAS DEL PRODUCTO

- Sensor PIR habilitado para Bluetooth y WiFi
- Detector infrarrojo PIR y fotocélula
- Batería de 1 año (suponiendo 50 acciones por día, capacidad de batería 2800 mAh)
- Compatible con todos los demás dispositivos OCTO WiZ como parte del ecosistema OCTO
- Fuerza del rango de detección: 1) Zona de detección fuerte, es decir, persona que mueve el brazo o camina hacia el PIR 2) Zona de detección secundaria, es decir, persona que camina perpendicular al PIR
- Funciona con pilas con 2 pilas AA (no incluidas)

INFORMACIÓN GENERAL	
Entrada	3V
Temperatura operativa	-20°C - 45°C
Peso	0.048 kg

INFORMACIÓN TÉCNICA	
Color / Acabado	Blanco
Ratio IP	IP20
Protección	3
Interior / Exterior	Interior
Superficie / Empotrado / Suspendido	Techo, Pared
Garantía (años)	3
Marcado CE	Sí

Categoría	Smart Lighting
Soluciones	Terciario, Residencial, Retail
Especificación	Comercial

OCTO Sensor PIR inteligente Connected by WiZ

Sensor PIR OCTO WiZ
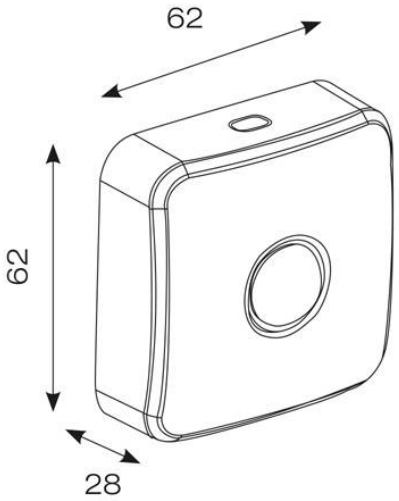
Code: AOCTOW/PIR-S