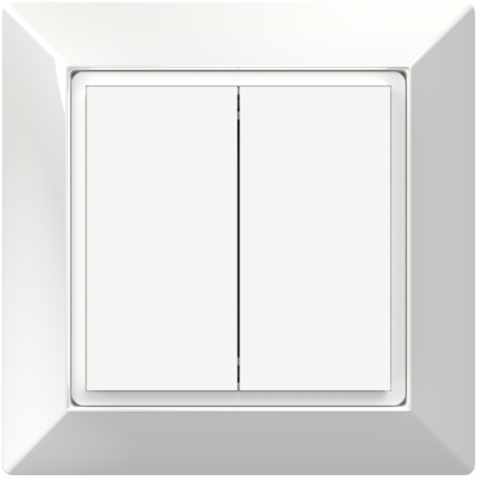

Categoría	Smart Lighting
Soluciones	Comercial, Terciario, Retail
Especificación	Comercial

OCTO Interruptor inalámbrico inteligente Powered by Casambi

Interruptor Inalámbrico OCTO Blanco

Code: AOCTO/BT/WS

CARACTERÍSTICAS DEL PRODUCTO

- Interruptor inteligente OCTO de dos canales habilitado para Bluetooth
- Compatible con todos los demás dispositivos bluetooth OCTO Casambi como parte del ecosistema OCTO
- Montaje con tornillos o con cinta de doble cara
- Generador de energía electrodinámico; no necesita baterías
- Alcance: dentro de una habitación hasta 10 metros de línea de visión
- Doble tecla con sistema push

INFORMACIÓN GENERAL

Peso	0.057 kg

INFORMACIÓN TÉCNICA

Color / Acabado	Blanco
Ratio IP	IP20
Interior / Exterior	Interior
Superficie / Empotrado / Suspendido	Pared
Garantía (años)	5
Marcado CE	Sí
Altura	82 mm

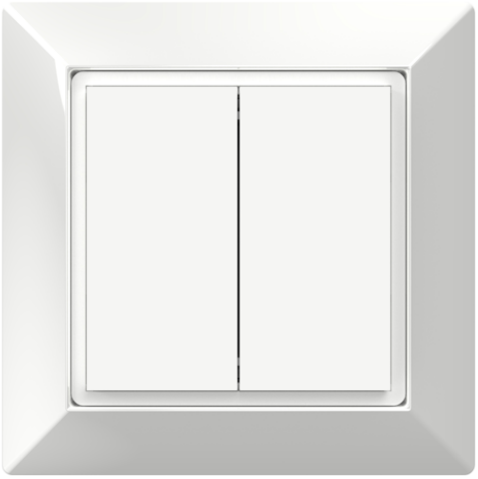

Categoría	Smart Lighting
Soluciones	Comercial, Terciario, Retail
Especificación	Comercial

OCTO Interruptor inalámbrico inteligente Powered by Casambi

Interruptor Inalámbrico OCTO Blanco
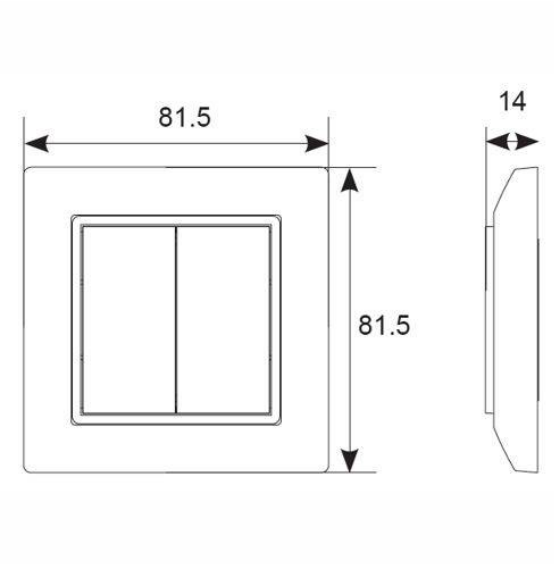
Code: AOCTO/BT/WS