Categoría	Wall Lights
Soluciones	Terciario, Exterior, Residencial, Retail
Especificación	Comercial

Alto

Alto LED

Code: ALTOLED

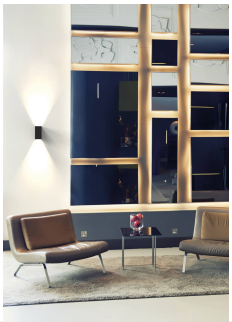

CARACTERÍSTICAS DEL PRODUCTO

- Aplique bidireccional con ángulo de apertura ajustable
- Ángulo de apertura mínimo de 0°, máximo de 90°
- No regulable
- Ajuste independiente del ángulo de apertura entre la distribución hacia arriba y hacia abajo
- Cuerpo de aluminio con acabado de pintura anodizada con recubrimiento de polvo de grafito para una mayor durabilidad

INFORMACIÓN GENERAL	
Potencia	6W
Flujo Luminico	320lm
lm/W	56lm/W
Ángulo de Apertura	90
CRI	80
Temperatura de color	4000K
Entrada	220-240V
Temperatura operativa	-20°C - 50°C
SDCM	3
Peso	1.015 kg

INFORMACIÓN TÉCNICA	
Fuente de luz	LED
Color / Acabado	Grafito
Ratio IP	IP54
Ratio IK	IK05
Protección	1
Interior / Exterior	Interior y exterior
Superficie / Empotrado / Suspendido	Pared
Vida útil	L80 50,000h
Garantía (años)	3
Marcado CE	Sí
Altura	172 mm

Categoría	Wall Lights
Soluciones	Terciario, Exterior, Residencial, Retail
Especificación	Comercial

Alto

Alto LED
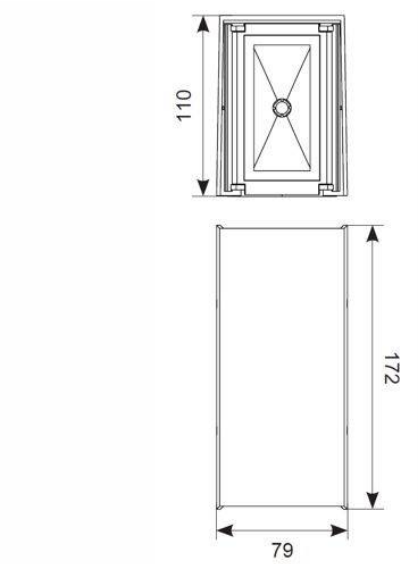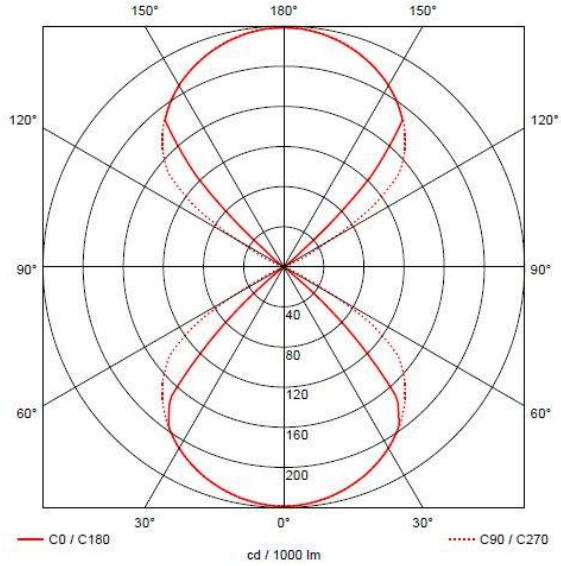
Code: ALTOLED