Categoría	Feature Lighting
Soluciones	Terciario, Exterior, Residencial, Retail
Especificación	Comercial

Garletta GU10

GARLETTA GU10 LED
Code: AGAR/GU10

CARACTERÍSTICAS DEL PRODUCTO

- Spot de jardín suministrado con soporte de montaje en superficie o pincho
- Cable de 2 metros aislado de goma incorporado
- Opción para agregar lámparas GU10 inteligentes habilitadas para Bluetooth y WiFi
- Construcción de policarbonato adecuada para áreas costeras
- Adecuado para lámparas LED GU10

INFORMACIÓN GENERAL	
Potencia	5W
Entrada	220-240V
Temperatura operativa	-20°C - 45°C
SDCM	6
Peso	0.431 kg

INFORMACIÓN TÉCNICA	
Fuente de luz	GU10
Color / Acabado	Negro
Ratio IP	IP65
Ratio IK	IK08
Protección	2
Interior / Exterior	Exterior
Superficie / Empotrado / Suspendido	Montaje para empotrado de suelo, Pared
Garantía (años)	5
Marcado CE	Sí
Altura	165 mm

Categoría	Feature Lighting
Soluciones	Terciario, Exterior, Residencial, Retail
Especificación	Comercial

Garletta GU10
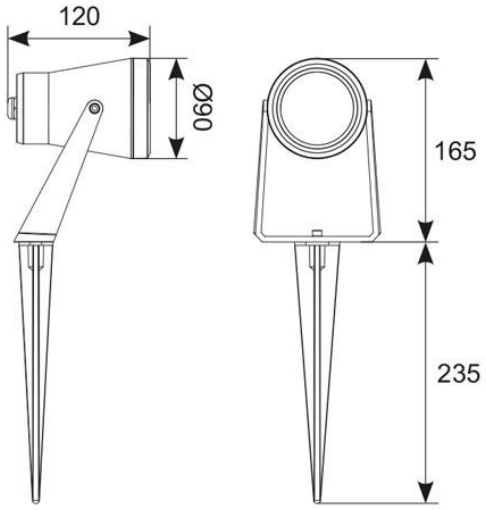
GARLETTA GU10 LED
Code: AGAR/GU10